ZSK 3502X

INSTALLATIONS- UND GEBRAUCHSANWEISUNG

D

Einbau-Schaltkasten

INSTALLATION AND OPERATING INSTRUCTIONS

GB

Built-In Switch Box

MANUEL D'INSTALLATION ET D'UTILISATION

F

Bloc de commande encastré

MONTAGE- EN GEBRUIKSVOORSCHRIFTEN

NL

Schakelkast voor inbouw

ZANKER

Sehr geehrte Kundin, sehr geehrter Kunde

Bitte lesen Sie diese Gebrauchsanweisung sorgfältig durch. Beachten Sie vor allem den Abschnitt «Sicherheitshinweise».

Bewahren Sie diese Gebrauchsanweisung zum späteren Nachschlagen auf und geben Sie sie an eventuelle Nachbesitzer des Gerätes weiter.

Mit dem Warndreieck und/oder durch die Signalwörter «**Achtung!**», «**Vorsicht!**» sind Hinweise hervorgehoben, die für Ihre Sicherheit oder für die Funktionsfähigkeit des Gerätes wichtig sind. Bitte unbedingt beachten.

1. Dieses Zeichen leitet Sie Schritt für Schritt beim Bedienen dieses Gerätes.

2. . . .

3. . . .

Nach diesem Zeichen erhalten Sie ergänzende Informationen zur Bedienung und praktischen Anwendung des Gerätes.

Mit diesem Zeichen sind Tips und Hinweise zum wirtschaftlichen und umweltschonenden Einsatz des Gerätes gekennzeichnet.

Für eventuell auftretende Störungen enthält diese Gebrauchsanweisung Hinweise zur selbständigen Behebung, siehe Abschnitt «Was tun wenn...»“.

Sollten diese Hinweise nicht ausreichen, haben Sie jederzeit zwei Anlaufstellen, bei denen Ihnen weitergeholfen wird:

- Die Kundendienststelle in Ihrer Nähe (siehe Abschnitt «Kundendienst»).

  Hier erhalten Sie Antwort auf jede Frage, die die Ausstattung und den Einsatz Ihres Gerätes betrifft. Natürlich nehmen wir auch gerne Wünsche, Anregungen und Kritik entgegen. Unser Ziel ist es, zum Nutzen unserer Kunden unsere Produkte und Dienstleistungen weiter zu verbessern.

- Bei technischen Problemen steht Ihnen unser Kundendienst jederzeit zur Verfügung. Adressen und Telefonnummern finden Sie im Abschnitt «Kundendienst».

Beachten Sie dazu auch den Abschnitt «Service».

Die Beachtung dieser Gebrauchsanweisung und der Installationsanweisung ist Voraussetzung für unsere Garantieverpflichtung.

Inhaltsverzeichnis

Sicherheitshinweise **5**
Elektrische Sicherheit 5
Sicherheit für Kinder 5
Sicherheit während der Benutzung 5
Sicherheit beim Reinigen 5

Entsorgung **5**
Verpackungsmaterial entsorgen 5
Entsorgungshinweise 5

Gerätebeschreibung **6**
Bedienfeld 6

Vor dem ersten Gebrauch **6**
Erstes Vorreinigen 6

Bedienung des Einbauschaltkastens **7**
Kochstellenschalter 7
Einkreis-Kochzone 7
Zweikreis- und Bräter-Kochzone 7
Kochen mit der Kochstelle 8

Reinigung und Pflege **9**
Schalterblende und Schaltknöpfe 9
Geräte mit Edelstahl-Außenfläche 9

Was tun, wenn **10**
Abhilfe bei Störungen 10

Installationsanweisung **11**
Sicherheitshinweise 11
Auspacken 11
Einbau in Küchenmöbel 11
Montage 12
Elektrischer Anschluss 13
Kombinationstabelle 13
Technische Daten 14
Bestimmungen, Normen, Richtlinien 14

Service und Ersatzteile **15**

Sicherheitshinweise

Die Sicherheit dieses Gerätes entspricht den anerkannten Regeln der Technik und den geltenden Sicherheitsvorschriften. Dennoch sehen wir uns veranlasst, Sie mit folgenden Sicherheitshinweisen vertraut zu machen.

Elektrische Sicherheit

Montage und Anschluß des neuen Gerätes dürfen nur durch einen zugelassenen Elektrofachmann vorgenommen werden.

Beachten Sie bitte diesen Hinweis, da sonst bei auftretenden Schäden der Garantieanspruch entfällt.

Reparaturen am Gerät dürfen nur von Fachkräften durchgeführt werden. Durch unsachgemäße Reparaturen können erhebliche Gefahren entstehen.

Beschädigte Geräte dürfen nicht benutzt werden.

Wenden Sie sich im Reparaturfall an unseren Kundendienst oder an Ihren Fachhändler.

Bei Störungen oder einem Defekt bitte die Sicherung ausschalten bzw. herausdrehen.

Sicherheit für Kinder

Verpackungsteile (z.B. Folien, Styropor) können für Kinder gefährlich sein. Erstickungsgefahr! Verpakkungsteile von Kindern fernhalten.

Wenn Sie kochen und braten, werden die Kochzonen heiß. Halten Sie deshalb Kleinkinder grundsätzlich fern.

Sicherheit während der Benutzung

Kontrollieren Sie nach Gebrauch, daß das Gerät ausgeschaltet ist. Alle Drehknöpfe müssen in der AUS-Position stehen.

Einige Drehschalter Ihres Gerätes haben **einen Anschlag.** Versuchen Sie nicht, diese Schalter über den Anschlag hinaus zu drehen, sondern drehen Sie diese in der Gegenrichtung zurück. **Ein Überdrehen führt zur Beschädigung** des Schalters!

Sicherheit beim Reinigen

Die Reinigung des Gerätes mit einem Dampfstrahl- oder Hochdruckreiniger ist aus Sicherheitsgründen nicht zugelassen.

Entsorgung

Verpackungsmaterial

Die Verpackungsmaterialien sind umweltverträglich und wiederverwertbar. Die Kunststoffteile sind gekennzeichnet, z. B. >PE<, >PS< etc. Entsorgen Sie die Verpackungsmaterialien entsprechend ihrer Kennzeichnung bei den kommunalen Entsorgungsstellen in den dafür vorgesehenen Sammelbehältern.

Altgerät

Das Symbol auf dem Produkt oder seiner Verpackung weist darauf hin, dass dieses Produkt nicht als normaler Haushaltsabfall zu behandeln ist, sondern an einem Sammelpunkt für das Recycling von elektrischen und elektronischen Geräten abgegeben werden muss. Durch Ihren Beitrag zum korrekten Entsorgen dieses Produkts schützen Sie die Umwelt und die Gesundheit Ihrer Mitmenschen. Umwelt und Gesundheit werden durch falsches Entsorgen gefährdet. Weitere Informationen über das Recycling dieses Produkts erhalten Sie von Ihrem Rathaus, Ihrer Müllabfuhr oder dem Geschäft, in dem Sie das Produkt gekauft haben.

Warnung: Damit von dem ausgedienten Gerät keine Gefahr mehr ausgehen kann, vor der Entsorgung unbrauchbar machen.
Dazu Gerät von der Netzversorgung trennen und das Netzanschlusskabel vom Gerät entfernen.

Gerätebeschreibung

Bedienfeld

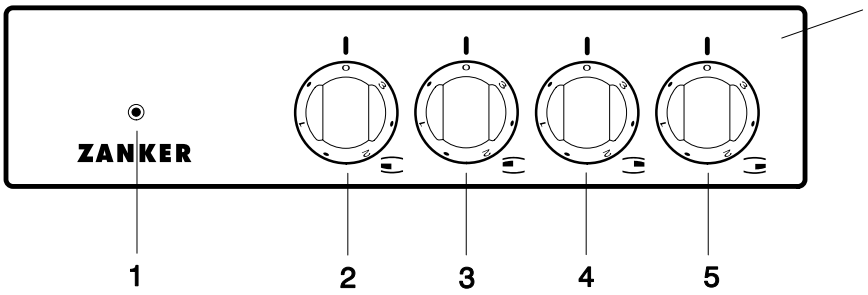

Bedienblende
mit Kochstellenschaltern

① Kontrollampe, leuchtet bei eingeschalteten Kochzonen oder -platten

② Kochstellenschalter, vorne links für Zweikreiszone

③ Kochstellenschalter, hinten links

④ Kochstellenschalter, hinten rechts für Zweikreiszone

⑤ Kochstellenschalter, vorne rechts

Vor dem ersten Gebrauch

Erstes Vorreinigen

Entfernen Sie evtl. vorhandene Aufkleber und Schutzfolien am Gerät.

Die äusseren Teile mit einem, mit milder Spülmittellauge angefeuchteten Tuch reinigen.

⚠ **Achtung!** Benutzen Sie keine scharfen, scheuernden Reinigungsmittel! Die Oberfläche könnte beschädigt werden.

Bedienung des Einbauschaltkastens

Kochstellenschalter

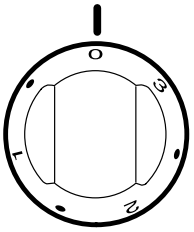

Die Leistung der Kochzonen kann in den Bereichen 1 bis 3 eingestellt werden.

1 = kleinste Leistung
3 = höchste Leistung.
O = Aus-Position

Einkreis-Kochzone

Die Schalter für Einkreiskochzonen können nach rechts und nach links gedreht werden.

Zweikreis- und Bräter-Kochzone

Je nach Topf- oder Pfannengröße kann bei der Zweikreis- und der Bräter-Kochzone zu der kleineren Kochzone der größere Heizkreis zugeschaltet werden.

Der Schalter für Zweikreis- oder Bräter-Kochzone wird nach rechts eingeschaltet und darf nicht über den Anschlag hinaus gedreht werden!

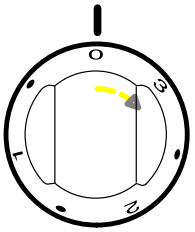

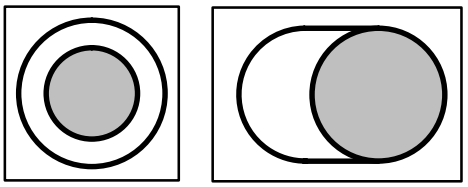

Kleine Kochzone einstellen

Kochstellenschalter für Zweikreis-/Bräter-Kochzone nach rechts drehen und auf die gewünschte Garstufe einstellen.

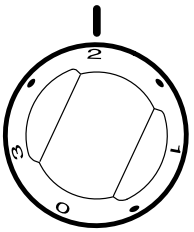

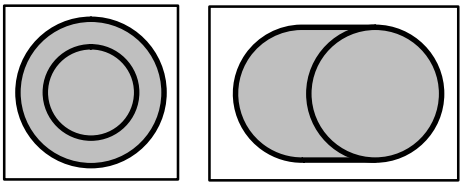

Große Kochzone zuschalten

1. Kochstellenschalter für Zweikreis-/Bräter-Kochzone nach rechts drehen. Weiter drehen über Position 3 und einen leichten Widerstand hinaus, bis zu einem deutlich spürbaren Anschlag.
2. Danach die gewünschte Garstufe einstellen.
3. Zur Beendigung des Kochvorgangs auf die AUS-Position zurückdrehen.

Bei erneutem Einschalten der Zweikreis-/ und Bräter-Kochzone muß der größere Heizkreis wieder zugeschaltet werden.

Kochen mit der Kochstelle

1. Zum Ankochen oder Anbraten Kochstellenschalter auf eine hohe Leistung einstellen.
2. Sobald sich Dampf bildet bzw. das Fett heiß ist, auf die erforderliche Fortgarstufe zurückschalten.
3. Zur Beendigung des Kochvorgangs auf die AUS-Position zurückschalten.

⚠ Kontrollieren Sie nach Gebrauch, daß das Gerät ausgeschaltet ist. Alle Kochstellenschalter müssen auf der AUS-Position stehen!

Reinigung und Pflege

⚠ Dampf- und Hochdruck-Reinigungsgeräte sind aus Gründen der elektrischen Sicherheit für die Reinigung nicht zugelassen.

Schalterblende und Schaltknöpfe

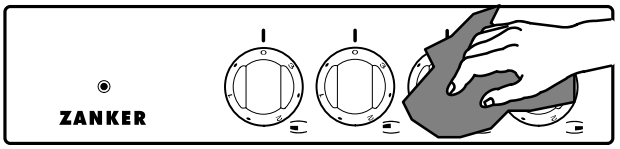

Mit warmer Spülmittellauge oder mit Glasreiniger säubern und trockenwischen. Verwenden Sie auf keinen Fall ätzende oder scheuernde Reinigungsmittel, Backofensprays oder Stahlwatte, da diese, besonders bei den Schaltknöpfen, die glatte Oberfläche angreifen.

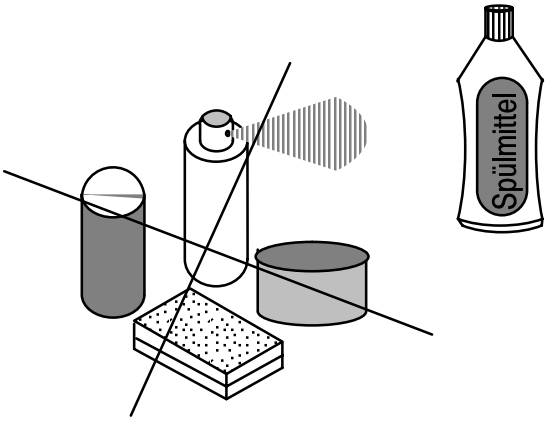

Geräte mit Edelstahl-Außenfläche

⚠ Achten Sie beim Reinigungsvorgang darauf, daß das Edelstahl-Oberflächenfinish (die feine waagerechte Linienführung) nicht gegen die Struktur bearbeitet wird.

Für die Edelstahlfront empfehlen wir gründliche und regelmäßige Reinigung und Pflege mit geeigneten Edelstahl-Mitteln (z.B. Sidol-Stahlglanz, Wenol oder Stahlfix).

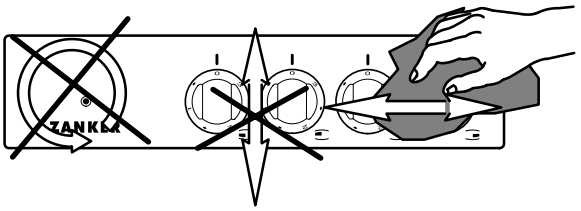

Beachten Sie bitte die Hinweise zur Anwendung der Reinigungs- und Pflegemittel. Kratzende und scheuernde Mittel sind nicht geeignet.

Das Reinigungsmittel vor dem Wischen auf ein feuchtes Tuch geben, danach die Fläche naß abwaschen und mit sauberem Tuch trockenreiben.

Was tun, wenn ...

Vorsicht: Aus Sicherheitsgründen dürfen Reparaturen am Gerät, insbesondere an stromführenden Teilen, nur durch Elektrofachkräfte oder geschulte Kundendiensttechniker ausgeführt werden! Durch unsachgemäße Reparaturen können erhebliche Gefahren für den Benutzer entstehen! Wenden Sie sich im Reparaturfall direkt an unseren Kundendienst.

Abhilfe bei Störungen

Möglicherweise handelt es sich bei einer Störung nur um einen kleinen Fehler, den Sie anhand nachfolgenden Hinweisen selbst beheben können.

... Schaltkasten und Kochzonen nicht funktionieren?

Überprüfen Sie, ob

- die Sicherungen in der Hausinstallation intakt ist. Sollten die Sicherungen mehrfach auslösen, rufen Sie Ihren Elektroinstallateur.
- die Kontrolllampe im Bedienfeld leuchtet.
- die entsprechenden Kochzonen eingeschaltet und auf die gewünschte Garstufe eingestellt sind.

Wenn Sie für einen der aufgeführten Hinweise oder aufgrund von Fehlbedienungen den Kundendienst in Anspruch nehmen, kann der Besuch des Kundendiensttechnikers auch während der Garantiezeit nicht kostenlos erfolgen.

Installationsanweisung

Sicherheitshinweise

⚠ **Das Gerät darf nur durch einen Elektrofachmann angeschlossen werden.** Der ordnungsgemäß ausgeführte Anschluß ist auf Seite 14 als Nachweis im Fall von Garantieleistungen zu bestätigen.

⚠ **Achtung!** Zanker-Einbauschaltkästen dürfen nur mit Glaskeramikkochfeldern oder Kochmulden laut Kombinationstabelle kombiniert werden. Die Verwendung von anderen Glaskeramikkochfeldern und Kochmulden schliesst jegliche Haftung durch Zanker aus. Die erteilten Prüfzeichen-Genehmigungen werden bei Nichtbeachtung dieser Vorschrift ungültig.

Beim Einbau und im Servicefall muß das Gerät vom Netz getrennt werden: Sicherungen ausschalten oder herausnehmen.

Die allgemeinen Richtlinien für den Betrieb von Elektrogeräten, die Vorschriften des zuständigen Elektrizitäts-V ersorgungsunternehmens und die Angaben dieser Installationsanweisung sind genau zu beachten.

Auspacken

⚠ Überprüfen Sie , dass das Gerät in unversehrtem Zustand angeliefert worden ist. Geräte mit offensichtlichen Transportschäden dürfen nicht angeschlossen werden.

Einbau in Küchenmöbel

⚠ Die elektrische Sicherheit ist durch fachgerechten Einbau sicherzustellen.

Unter dem Schaltkasten ist ein **demontierbarer** Zwischenboden erforderlich. Bei wandentfernten Einbaulösungen darf auch die Rückwand nicht frei zugänglich sein.

Der Berührungsschutz gemäß VDE-Bestimmungen muß durch den ordnungsgemäßen Einbau der Geräte in normgerechte, passende Einbauschränke sichergestellt sein. Einbauschränke müssen kippsicher aufgestellt und befestigt werden.

Evtl. vorhandene Schutzfolien am Gerät vor der Inbetriebnahme abziehen.

Abb.3

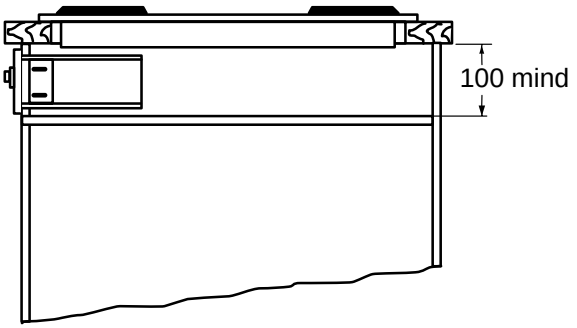

Abb.4

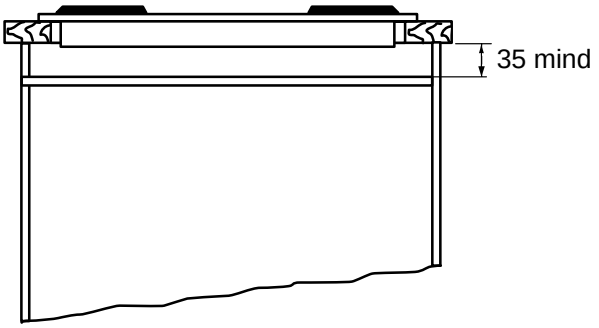

Bei diesem Gerät handelt es sich im Hinblick auf den Schutz gegen Überhitzung umliegender Flächen um ein Gerät des Typs Y: dieses Gerät, bzw. der Einbauschrank des Gerätes darf in Verbindung mit einem Glaskeramikkochfeld oder einer Kochmulde mit der Rückwand und einer Seitenwand an beliebig hohe Wände bzw. Möbel und mit der anderen Seite an ein anderes Gerät oder Möbel in der gleichen Höhe wie die des Gerätes angestellt werden.

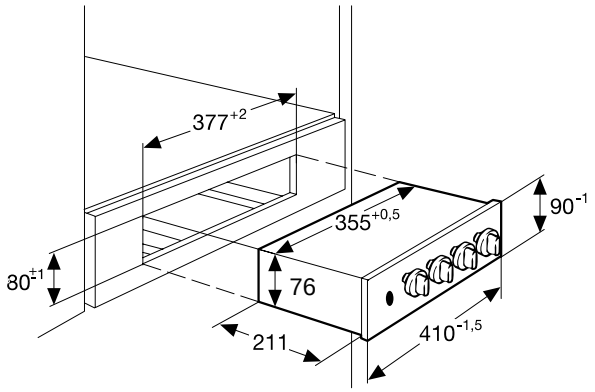

Montage

Auf dem Typenschild, dass sich auf der Verkleidung des Schalkasten befindet, sind Angaben, die Sie im Servicefall angeben müssen. Tragen Sie die **Serie-Nummer**, **Modell-Bezeichnung** und die **Produkte-Nummer** in die Anschlussbestätigung des ausführenden Installateurs ein.

Die Möbelfront in die der Ausschnitt für den Einbauschaltkasten ausgesägt werden soll, muss eine Dicke von mindestens 16 mm und höchstens 22 mm aufweisen.

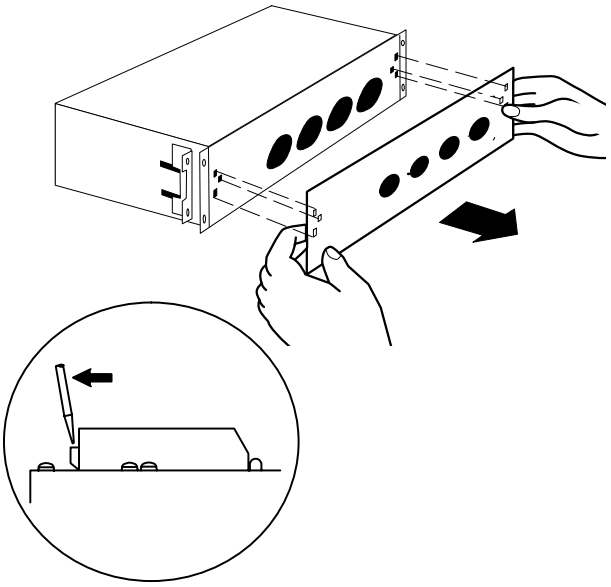

1. Ausschnitt in Möbelfront sägen 80 x 377 mm.
2. Schaltknöpfe und Blende vom Gerät entfernen.
3. Deckel des Anschlusskastens öffnen. Anschlusskabel zum Anschlusskasten führen und gemäss Kapitel “Elektrischer Anschluss” anschliessen. Deckel wieder schliessen.
4. Gerät schräg in den Ausschnitt einführen, anlegen und ausrichten.
5. Mit mitgelieferten Schrauben die beiden Winkel zusammenschrauben, so dass der Einbauschalkasten gut fixiert ist.
6. Blende wieder aufklipsen.
7. Schaltknöpfe wieder aufstecken.

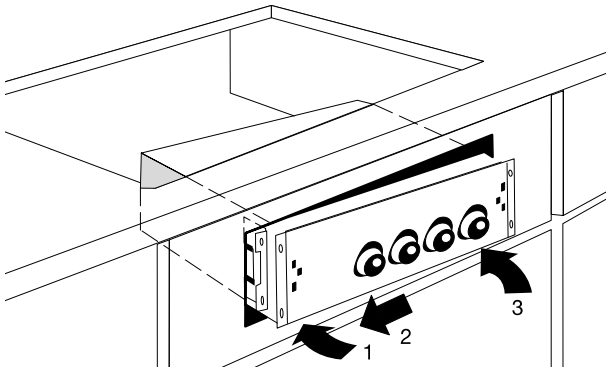

Bei Bedarf können die zusätzlich mitgelieferten Stützwinkel montiert werden.

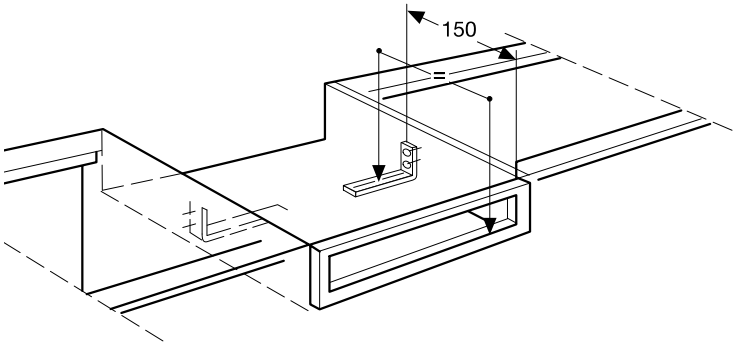

Elektrischer Anschluss

⚠ Alle Elektroinstallationsarbeiten müssen von einem kompetenten Elektroinstallateur und in Übereinstimmung mit den geltenden lokalen Vorschriften ausgeführt werden. Eine falsche Installation kann Schäden an Personen oder Eigentum verursachen.

⚠ Bevor der Einbauschaltkasten mit dem Glaskeramikkochfeld oder mit der Kochmulde über die 21-poligen Kontakte verbunden und über den Anschlusskasten an das elektrische Netz angeschlossen wird, prüfen Sie immer, dass die Netz- und Gerätespannung übereinstimmen.

Als Netzanschlussleitung muss eine Leitung vom Typ HO5VV-F oder höherwertig verwendet werden.

Bei der Installation des Schalterkastens ist eine Vorrichtung vorzusehen, die es ermöglicht, das Gerät 3 mm allpolig vom Netz zu trennen. Als geeignet gelten LS-Schalter, Sicherungen und Schütze.

Die Anschlussdose sollte leicht zugänglich angebracht und die Länge der Leitung mindestens 1,2 m sein, um mühelos den 21-poligen Steckkontakt des Einbauschaltkastens nach der Montage anschliessen zu können.

Siehe beigefügtes Anschlussschema.

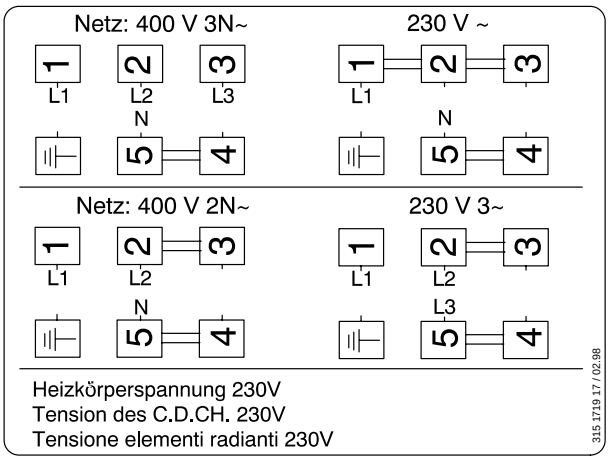

Kombinationstabelle

Angaben mit welchen Kochfeldern der Schaltkasten kombiniert werden kann:

Schaltkasten	Glaskeramik	Gusskochplatten
ZSK 3502 X	ZKM 3180 X EHC 650 X EHC 660 X	ZKM 2416 W ZKM 2416 B ZKM 2416 X

Technische Daten

Gerätemaße

Blende

Breite . . . . . 410 mm

Höhe . . . . . 90 mm

Schaltkasten

Breite . . . . . 355 mm

Tiefe . . . . . 211 mm

Höhe . . . . . 67 mm

Ausschnittmaße

Breite . . . . . 377 mm

Höhe . . . . . 80 mm

Gesamtgewicht netto . . . . . 3,4 kg

Gesamtanschlußwert max. 7,00 kW

Spannung . . . . . 230 V ~50Hz

Bestimmungen, Normen, Richtlinien

CE

Dieses Gerät entspricht den EG-Richtlinien
73/23/EWG vom 19.02.1973 (Niederspannungsrichtlinie)
89/336/EWG vom 03.05.1989 (EMV-Richtlinie einschliesslich Änderungsrichtlinie 92/31/EWG).
90/683/EWG

Service und Ersatzteile

Wenn Sie einen Service oder Ersatzteile benötigen, setzen Sie sich bitte mit Ihrem Verkäufer oder Ersatzteildienst in Verbindung.

Der gut ausgebaute Kundendienst steht allen unseren Kunden zur Verfügung.

Bevor Sie den Kundendienst anfordern

Überzeugen Sie sich, dass keine Fehlbedienung vorliegt.

Überprüfen Sie Ihren Einbauschaltkasten nach dem Kapitel «Was tun wenn . . .».

Wenn Sie den Kundendienst in Anspruch nehmen

- Notieren Sie die folgenden Angaben, die Sie auf dem Typenschild Ihres Gerätes finden:
  - Serien-Nummer ....
  - Modell-Bezeichnung ....
  - Prod.-Nummer ....

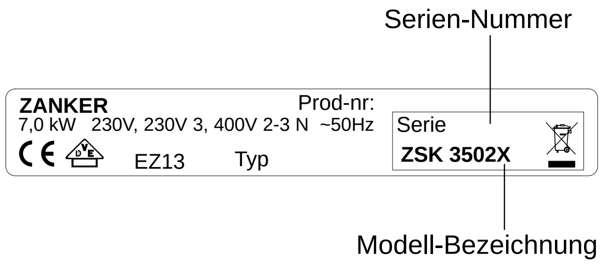

Das Typenschild befindet sich auf der Verkleidung des Schaltkasten.

- Bitte geben Sie diese Daten immer an bei:
  - Kundendienstanforderung
  - Ersatzteil- oder Zubehörbestellung
  - technischen Rückfragen

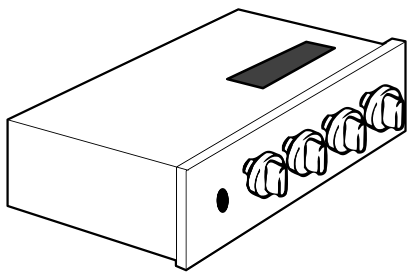

- Notieren Sie Ihre Beobachtungen genau, dies erleichtert die Vorbereitungen und die Arbeit unseres Servicetechnikers.
- Wählen Sie die Service Nr**. 0180 322 66 22***. Ihr Anruf wird automatisch zur nächstgelegenen Servicestelle geleitet.
- Seien Sie bitte zu Hause, wenn der Servicetechniker kommt, denn er ist auf Ihre Informationen angewiesen.

* Gilt nur für Deutschland

Anschlußbestätigung durch den ausführenden Installateur

_ _

Serien-Nummer Modell-Bezeichnung Produkt-Nummer

Das Gerät wurde am .... vorschriftsmäßig angeschlossen:

_ _

Firma und Monteur

_ _

Unterschrift

ZANKER

Änderungen vorbehalten
Subject to change
Sous réserve de modifications
Con riserva di modifiche
Wijzingen voorbehouden
Ret til ændringer forbeholdes

374 3958 00 /02.05