Thinking of you

Electrolux

informații pentru utilizator

Maşină de spălat rufe

EWS 126510 W

Electrolux. Thinking of you.

Pentru a vedea cum gândim, vizitaţi www.electrolux.com

CUPRINS

Informaţii privind siguranţa	2
Descrierea produsului	4
Panoul de comandă	5
Prima utilizare	8
Personalizarea	8
Utilizarea zilnică	8
Sfaturi utile	12
Programele de spălare	13
Îngrijirea şi curăţarea	16
Ce trebuie făcut dacă...	21
Date tehnice	23
Valori de consum	23
Instalarea	24
Conexiunea electrică	27
Protejarea mediului înconjurător	27

Ne rezervăm dreptul asupra efectuării de modificări

INFORMAŢII PRIVIND SIGURANŢA

Important Citiţi cu atenţie şi păstraţi pentru consultarea pe viitor.

- Siguranţa aparatului dv. este conformă cu standardele din industrie şi cu cerinţele legilor privind siguranţa aparatelor. Cu toate acestea, noi, ca producători, ne simţim obligaţi să vă furnizăm următoarele recomandări referitoare la siguranţă.
- E important ca acest manual de instrucţiuni să fie păstrat împreună cu aparatul pentru a fi consultat şi pe viitor. Dacă aparatul este vândut sau transferat altui proprietar, sau dacă vă mutaţi şi renunţaţi la aparat, asiguraţi-vă totdeauna că manualul rămâne cu aparatul, astfel încât noul proprietar să poată lua cunoştinţă de funcţionarea aparatului şi de respectivele măsuri de precauţie.
- TREBUIE să le citiţi cu atenţie înainte de a instala şi de a utiliza aparatul.
- Înainte de a începe, verificaţi dacă maşina s-a deteriorat în timpul transportului. Nu conectaţi niciodată o maşină deteriorată. Dacă piesele sunt deteriorate, vă rugăm să contactaţi furnizorul.
- Dacă aparatul e livrat iarna, când temperaturile sunt sub zero grade: Ţineţi maşina de spălat la temperatura camerei timp de 24 de ore înainte de a o utiliza pentru prima dată.

Siguranţa generală

- Este periculos să modificaţi specificaţiile sau să încercaţi să modificaţi acest produs, în orice fel.
- În timpul programelor de spălare la temperatură foarte ridicată, geamul uşii se poate înfierbânta. Nu îl atingeţi!
- Asiguraţi-vă că animalele mici sau copiii nu intră în tambur. Pentru a evita acest lucru, verificaţi tamburul înainte de utilizare.
- Obiecte precum monedele, acele de siguranţă, cuiele, şuruburile, pietrele sau orice alte materiale tari şi ascuţite pot cauza deteriorarea gravă şi nu trebuie introduse în maşină.
- Folosiţi numai cantităţile recomandate de balsam pentru rufe şi detergent. Ţesăturile se pot deteriora dacă puneţi prea mult detergent. Consultaţi recomandările fabricantului privind cantităţile.
- Spălaţi obiectele mici, de ex. şosetele, panglicile, cordoanele etc., într-un săculeţ de spălare sau într-o faţă de pernă, deoarece e posibil ca acestea să cadă între cuvă şi tambur.
- Nu utilizaţi maşina de spălat pentru a spăla articole cu balene, cu materiale netivite sau sfâşiate.
- Scoateţi întotdeauna aparatul din priză şi închideţi robinetul de apă după utilizare, curăţare şi operaţii de întreţinere.
- În niciun caz nu trebuie să încercaţi să reparaţi aparatul singuri. Reparaţiile efectuate de persoane fără experienţă pot cauza răniri sau defectări grave. Contactaţi Centrul de Asistenţă local. Insistaţi întotdeauna să se utilizeze piese de schimb originale.

Instalarea

- Acest aparat este greu. Trebuie să aveţi grijă când îl deplasaţi.
- După ce aţi despachetat aparatul, verificaţi să nu fie deteriorat. Dacă aveţi dubii, nu-l utilizaţi şi contactaţi Centrul de Asistenţă.
- Toate ambalajele şi buloanele pentru transport trebuie să fie înlăturate înainte de utilizare. Dacă aceste indicaţii nu sunt respectate, se poate produce deteriorarea gravă a produsului şi a bunurilor. Vezi capitolul corespunzător din manualul utilizatorului.
- După instalarea aparatului, verificaţi să nu fie aşezat pe furtunul de alimentare sau pe furtunul de evacuare, iar suprafaţa de lucru să nu apese cablul de alimentare de perete.
- Dacă maşina este amplasată pe o podea mochetată, vă rugăm să reglaţi picioruşele pentru a permite aerului să circule liber pe sub aparat.
- Verificaţi întotdeauna să nu fie scurgeri de apă de la furtunuri şi de la racordările lor, după instalare.
- Dacă aparatul este instalat într-o încăpere unde temperatura poate scădea sub zero, vă rugăm să citiţi capitolul "pericolele înghețului".
- Toate lucrările de instalare necesare pentru montarea acestui aparat trebuie efectuate de către un instalator calificat sau de o persoană competentă.
- Toate lucrările electrice necesare pentru instalarea acestui aparat trebuie efectuate de către un electrician calificat sau de o persoană competentă.

Utilizarea

- Acest aparat este proiectat pentru uz casnic. Nu trebuie folosit în scopuri diferite de cele pentru care a fost proiectat.
- Spălaţi numai ţesături care sunt făcute pentru a fi spălate în maşina de spălat. Respectaţi instrucţiunile de pe eticheta fiecărui articol.
- Nu supraîncărcaţi aparatul. Vezi Tabelul cu programele de spălare.
- Înainte de spălare, verificaţi ca toate buzunarele să fie goale, iar nasturii şi fermoarele să fie închise. Evitaţi să spălaţi articolele destrămate sau sfâşiate şi trataţi petele de vopsea, cerneală, rugină şi iarbă înainte de spălare. Sutienele cu sârmă NU trebuie să fie spălate la maşină.
- Hainele care au venit în contact cu produse volatile pe bază de benzină nu trebuie spălate la maşină. Dacă se folosesc lichide volatile de curăţare, trebuie să aveţi grijă ca lichidul să fie îndepărtat din haine, înainte de a fi introduse în maşină.
- Nu trageţi niciodată de cablul de alimentare pentru a scoate ştecherul din priză; ţineţi întotdeauna de ştecher.
- Nu folosiţi niciodată aparatul dacă sunt deteriorate cablul de alimentare, panoul de control, suprafaţa de lucru sau baza, iar interiorul maşinii de spălat este accesibil.

Siguranţa copiilor

- Acest aparat nu este destinat utilizării de către persoane (inclusiv copii) cu capacităţi fizice, senzoriale şi mentale reduse, sau lipsite de experienţă şi cunoştinţe, exceptând cazul în care acestea sunt supravegheate sau au fost instruite în legătură cu folosirea aparatului de către o persoană responsabilă pentru siguranţa lor.
- Supravegheaţi copii pentru a vă asigura că nu se joacă cu aparatul.
- Materialele folosite la ambalare (de exemplu folie de plastic, polistiren) pot fi periculoase pentru copii - pericol de asfixiere! Nu le lăsaţi la îndemâna copiilor.
- Păstraţi toţi detergenţii într-un loc sigur, inaccesibil pentru copii.
- 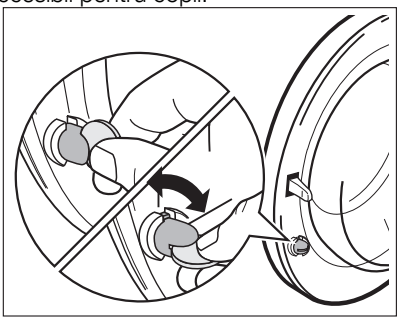

  Asiguraţi-vă că animalele sau copiii nu intră în tambur. Pentru a evita ca animalele sau copiii să rămână blocaţi în tambur, maşina dispune de un dispozitiv special. Pentru a activa acest dispozitiv, rotiţi butonul (fără a-l apăsa) din interiorul uşii în sens orar, până când canelura este orizontală. Folosiţi o monedă, dacă este ne-

voie. Pentru a dezactiva acest dispozitiv şi a restabili capacitatea de închidere a uşii, rotiți butonul în sens antiorar până când canelura este verticală.

DESCRIEREA PRODUSULUI

Noul dv. aparat corespunde tuturor necesităților moderne de a spăla rufele eficient, cu un consum scăzut de apă, energie şi detergent. Noul său sistem de spălare permite folosirea completă a detergentului şi reduce consumul de apă, economisind astfel energia.

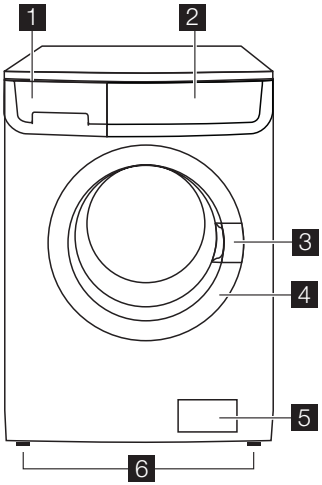

1 Sertarul-distribuitor pentru detergent
2 Panoul de comandă
3 Mânerul pentru deschiderea uşii
4 Plăcuța cu datele tehnice
5 Pompa de evacuare
6 Picioruşe reglabile

Sertarul-distribuitor pentru detergent

I Compartimentul pentru detergent utilizat pentru fazele de prespălare şi înmuiere sau pentru substanţe de scos petele utilizate în faza de tratare a petelor (dacă este disponibilă). Detergentul pentru prespălare şi înmuiere se adaugă la începutul programului de spălare. Substanţa de scos petele se adaugă în timpul fazei de tratare a acestora.
II Compartimentul pentru detergentul pulbere sau lichid utilizat pentru spălarea principală. Dacă folosiţi detergent lichid turnaţi-l **chiar înainte** de începerea programului.
Compartimentul pentru aditivi lichizi (balsam de rufe, apret).
Respectaţi recomandările fabricantului produsului referitor la cantităţile ce trebuie utilizate şi nu depăşiţi marcajul **„MAX”** din sertarul-distribuitor pentru detergent. Balsamul pentru rufe sau aditivii pentru apretare trebuie turnaţi în compartiment imediat înainte de a începe programul de spălare.

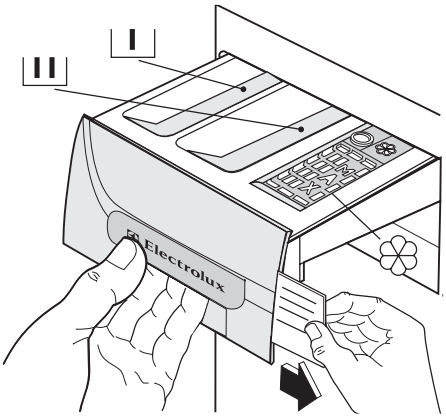

Ghid programe

Ghidul programelor se află pe partea frontală a sertarului-distribuitor pentru detergent. În punga cu manualul utilizatorului se află ghidurile de programe în diverse alte limbi. (Nu toate aparatele au mai mult de un singur ghid al programelor).

Pentru a înlocui ghidul programelor:
1. Trageţi-l afară începând din partea dreaptă şi scoateţi-l afară.
2. Puneţi în loc noul ghid al programelor.

PANOUL DE COMANDĂ

Mai jos este o imagine a panoului de comandă. Aceasta prezintă discul selector de programe, precum şi butoanele, indicatoarele luminoase şi afişajul. Acestea sunt identificate prin numerele respective în paginile următoare.

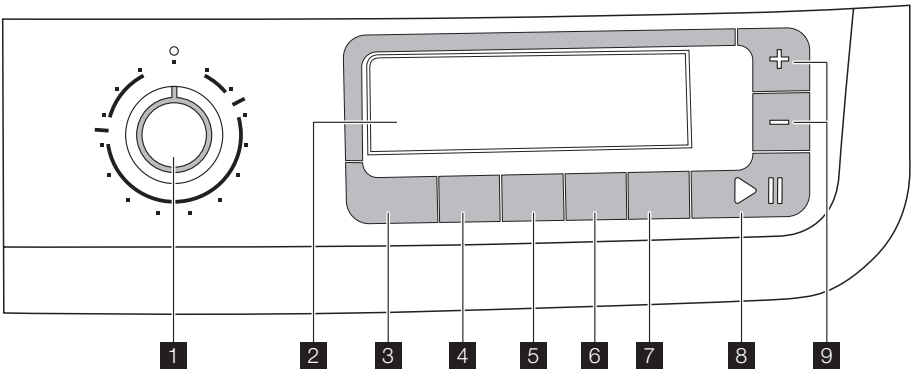

1 **Buton selector pentru programe**
2 **Afişaj**
3 **Butonul TEMPERATURĂ**
4 **Butonul pentru reducerea vitezei de CENTRIFUGARE**
5 **Butonul PRESPĂLARE**
6 **Butonul CLĂTIRE SUPLIMENTARĂ**
7 **Butonul PORNIRE CU ÎNTÂRZIERE**
8 **Butonul START/PAUZĂ**
9 **Butoanele REGLARE DURATĂ**

Disc selector de programe

Vă permite să porniţi/opriţi aparatul şi/sau să selectaţi un program.

Temperatură

Acest buton vă permite să măriţi sau să micşoraţi temperatura de spălare.

Viteză redusă de centrifugare

Apăsând pe acest buton, puteţi modifica viteza de centrifugare a programului selectat.

Prespălare

Prin selectarea acestei opţiuni maşina efectuează un ciclu de prespălare înainte de faza principală de spălare. Durata ciclului va fi prelungită. Această opţiune este recomandată pentru rufe foarte murdare.

Clătire suplimentară

Acest aparat este proiectat pentru a economisi energia. Dacă este necesar să clătiţi rufele utilizând o cantitate suplimentară de apă (clătire suplimentară), selectaţi această opţiune. Maşina de spălat va efectua câteva clătiri suplimentare. Această opţiune este recomandată pentru persoanele care sunt alergice la detergenţi şi în zonele în care apa este foarte puţin dură.

Pornirea cu întârziere

Programul poate fi întârziat cu 30 min - 60 min - 90 min, 2 ore şi apoi cu câte 1 oră, până la un maximum de 20 ore, cu ajutorul acestui buton.

Start/Pauză

Acest buton vă permite să porniţi sau să întrerupeţi programul selectat.

Reglare durată

Aceste butoane vă permit să modificaţi durata programului, propusă automat de maşina de spălat.

Afişaj

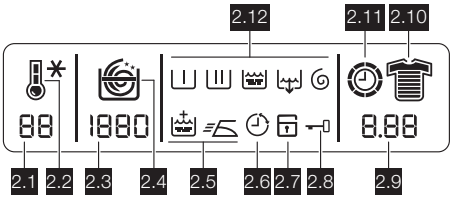

Afişajul prezintă următoarele informaţii:
2.1: Valoarea temperaturii
2.2: Simboluri pentru temperatură , rece .
În timpul ciclului de spălare, pe afişaj apare simbolul pentru temperatură animat, care indică faptul că aparatul a început faza de încălzire a apei din cuvă.
2.3: Valoarea centrifugării
2.4: Simboluri pentru viteza de centrifugare
- Fără centrifugare
- Oprire clătire
- Program nocturn

În timpul fazei de centrifugare spirala este animată.

Opţiunea **Fără centrifugare** elimină toate fazele de centrifugare şi sporeşte numărul de clătiri pentru unele programe.
Oprire clătire: când alegeţi această opţiune, apa de la ultima clătire nu este evacuată, astfel încât rufele să nu se şifoneze. Când programul s-a terminat, pe afişaj apare intermitent 0.00 , simbolul **2.8** este încă vizibil, lumina butonului **8** este stinsă şi uşa este blocată, pentru a indica faptul că apa trebuie evacuată. Pentru a evacua apa, vă rugăm să citiţi paragraful «La terminarea programului».
Program nocturn: selectând această opţiune, maşina nu va evacua apa de la ultima clătire, astfel încât rufele să nu se şifoneze.

Deoarece toate fazele de centrifugare sunt suprimate, acest ciclu de spălare este foarte silențios şi poate fi selectat pe timp de noapte sau în intervalele orare când electricitatea costă mai puțin. La unele programe, clătirea se va face cu mai multă apă. Când programul s-a terminat, pe afişaj apare intermitent 0.00 , simbolul **2.8** este încă vizibil, lumina butonului **8** este stinsă şi uşa este blocată, pentru a indica faptul că apa trebuie evacuată. Pentru a evacua apa, vă rugăm să citiți paragraful «La terminarea programului».

2.5: Simbolurile opțiunilor : Clătire suplimentară sau Călcare uşoară .

2.6: Simbolul pentru pornirea cu întârziere

Întârzierea selectată, activată prin apăsarea butonului corespunzător, apare pe afişaj timp de câteva secunde şi apoi este afişată durata programului selectat anterior. Simbolul corespunzător este aprins. Valoarea întârzierii scade cu câte o unitate la fiecare oră şi apoi, când rămâne 1 oră, valoarea scade la fiecare minut.

2.7: Dispozitivul de siguranță pentru copii (vezi capitolul «Personalizare»).

2.8: Simbolul pentru uşă blocată

După ce ați apăsat butonul **8** şi maşina a pornit, acest simbol se aprinde şi rămâne aprins numai simbolul pentru faza activă din program. Când programul s-a terminat, pe afişaj apar intermitent trei zerouri (0.00) şi acest simbol dispare.

2.9:

- **Durata programului selectat**
  După ce ați selectat un program, durata este afişată în ore şi minute (de exemplu 2.05). Durata este calculată automat pe baza încărcării maxime recomandate pentru fiecare tip de țesătură. După începerea programului, timpul rămas este actualizat după fiecare minut.
- **Terminarea programului**
  Când programul s-a terminat, pe afişaj apar intermitent trei zerouri (0.00), simbolul **2.8** dispare şi uşa poate fi deschisă.
- **Selectarea unei opțiuni incorecte**
  Dacă ați selectat o opțiune care nu este compatibilă cu programul de spălare selectat, mesajul **Err** (Eroare) apare în partea inferioară a afişajului timp de câteva secunde şi lampa roşie a butonului **8** începe să clipească.
- **Coduri de alarmă**
  În cazul unor probleme în funcționare, pot fi afişate unele coduri de alarmă, ca de exemplu E20 (vezi paragraful «Ce trebuie făcut atunci când…»).
- **Valoarea intervalului de întârziere**

2.10: Simboluri pentru gradul de murdărire

- Intensiv
- Normal
- Zilnic
- Uşor
- Rapid
- Super rapid
- Reîmprospătare
- Super reîmprospătare

(vezi paragraful «Selectarea opțiunii Reglare durată»).

2.11: Simbolul ceasului

După începerea programului, este afişată durata şi simbolul ceasului este animat.

2.12: Simbolurile pentru fazele programului de spălare

Selectând programul de spălare, simbolurile pentru fazele programului de spălare corespunzătoare diferitelor etape din alcătuirea programului sunt indicate în partea superioară a afişajului. După ce ați apăsat butonul **8** , va rămâne aprins numai simbolul corespunzător fazei active a programului:

- Prespălare (acest simbol se aprinde atunci când este selectat şi butonul de opțiune corespunzător)
- Spălare
- Clătiri
- Evacuare
- Centrifugare

Tabel cu simboluri

= Bumbac

= Sintetice

= Delicate
= Mătase
= Clătire
= Centrifugare
= Călcare uşoară
= Articole sport intens
= Temperatură
= Clătire suplimentară
= Start/pauză
= Lână/spălare manuală
= Lenjerie
= Evacuare
= Program cu economisire a energiei (economic)
= Blugi
= Articole sport lejer
= Prespălare
= Pornire cu întârziere
= Butoane reglare durată +/-

PRIMA UTILIZARE

- Asiguraţi-vă că racordurile la electricitate şi apă sunt conforme cu instrucţiunile de instalare.
- Asiguraţi-vă că tamburul este gol.
- Turnaţi 2 litri de apă în compartimentul pentru spălare principală al sertarului pentru detergent, pentru a activa valva **ECO** . După aceea efectuaţi un ciclu pentru bumbac la temperatura maximă, fără rufe în maşină, pentru a înlătura de pe tambur şi din cuvă orice reziduuri rămase din fabricaţie. Turnaţi o jumătate de măsură de detergent în compartimentul pentru spălare principală şi porniţi maşina.

PERSONALIZAREA

Semnale acustice

Maşina este dotată cu un dispozitiv acustic, care sună în următoarele cazuri:
- la terminarea programului
- dacă apare o defecţiune.

Apăsând simultan pe butoanele **5** şi **6** timp de circa **6 secunde** , semnalul acustic se dezactivează (cu excepţia cazului în care apare o defecţiune). Apăsând din nou pe aceste 2 butoane, semnalul acustic este activat din nou.

Dispozitivul de protecţie/siguranţă pentru copii

Acest dispozitiv vă permite să lăsaţi aparatul nesupravegheat fără a vă face griji pentru copiii care s-ar putea răni sau ar putea deteriora aparatul. Această funcţie rămâne activată şi când maşina de spălat nu funcţionează.

Există două moduri diferite de a seta această opţiune:
1. Înainte de a apăsa butonul **8** : va fi imposibil să se pornească maşina.
2. După apăsarea butonului **8** : va fi imposibil să se modifice orice alt program sau opţiune.

Pentru a activa sau dezactiva această opţiune apăsaţi simultan timp de circa 6 secunde de butoanele **6** şi **7** până când pe afişaj simbolul apare sau dispare.

UTILIZAREA ZILNICĂ

Încărcarea rufelor

Deschideţi uşa trăgând delicat de mânerul uşii spre în afară. Introduceţi rufele în tambur, câte un articol pe rând, scuturându-le cât mai bine. Închideţi uşa.

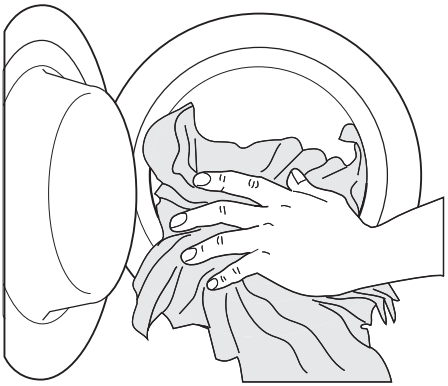

Măsurarea cantității de detergent şi de balsam de rufe

Trageți sertarul-distribuitor până când se opreşte. Măsurați cantitatea de detergent necesară, turnați-o în compartimentul pentru spălarea principală sau în compartimentul adecvat, dacă programul/opțiunea selectate necesită acest lucru (pentru detalii ulterioare, vezi "Sertarul-distribuitor pentru detergent").

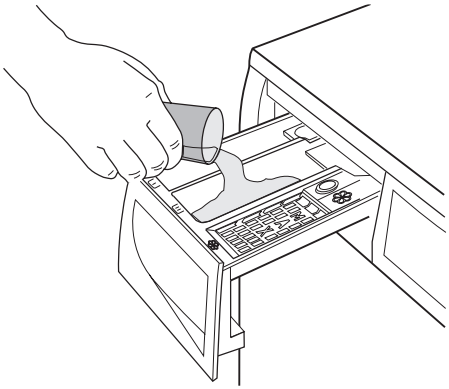

Dacă este necesar, turnați balsamul pentru rufe în compartimentul marcat cu (cantitatea utilizată nu trebuie să depăşească semnul "MAX" din sertar). Închideți sertarul cu grijă.

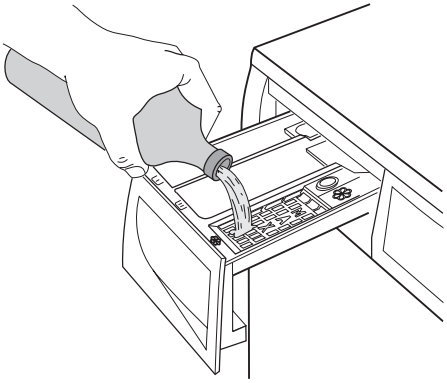

Selectarea programului dorit cu ajutorul discului selector de programe (1)

Rotiți discul selector de programe pe programul dorit. Maşina de spălat va propune o temperatură şi va selecta automat viteza de centrifugare maximă corespunzătoare pentru programul pe care l-ați ales. Puteți modifica aceste valori cu ajutorul butoanelor corespunzătoare. Beculețul pilot **verde** al butonului **8** începe să clipească intermitent. Discul selector poate fi rotit în sens orar sau antiorar. Rotiți pe poziția pentru a reseta programul/stinge maşina de spălat.

La terminarea programului, selectorul de programe trebuie rotit în poziția , pentru a opri maşina.

Atenție Dacă rotiți selectorul de programe pe alt program când maşina funcționează, beculețul pilot **roşu** al butonului **8** va clipi intermitent de 3 ori, iar mesajul **Err** va apărea pe afişaj pentru a indica o selecție greşită. Maşina nu va efectua noul program selectat.

Selectați temperatura prin apăsarea butonului 3

După selectarea unui program, aparatul propune automat o temperatură predefinită. Apăsați acest buton în mod repetat pentru a mări sau micşora temperatura, dacă doriți ca rufele să fie spălate la o temperatură diferită.

Reduceţi viteza de centrifugare apăsând pe butonul 4

După selectarea unui program, aparatul propune viteza maximă de centrifugare disponibilă pentru programul respectiv.
Apăsaţi butonul **4** în mod repetat pentru a modifica viteza de centrifugare, dacă doriţi ca rufele să fie centrifugate la o viteză diferită.

Selectaţi opţiunile disponibile apăsând pe butoanele 4, 5 şi 6

În funcţie de program, pot fi combinate diferite funcţii. Acestea trebuie selectate după alegerea programului dorit şi înainte de a apăsa pe butonul **8** .
La apăsarea acestor butoane, pe afişaj apar simbolurile corespunzătoare. La o nouă apăsare a acestora, simbolurile dispar.
Dacă este selectată o opţiune incorectă, lampa indicatoare **roşie** a butonului **8** clipeşte de 3 ori şi pe afişaj apare mesajul **Err** (Eroare) timp de câteva secunde.

ⓘ Pentru compatibilitatea dintre programele de spălat şi opţiuni, vezi capitolul «Programe de spălare».

Selectaţi pornirea cu întârziere apăsând pe butonul 7

Înainte de a porni programul, dacă doriţi să întârziaţi pornirea, apăsaţi pe butonul **7** în mod repetat pentru a selecta întârzierea dorită. Simbolul corespunzător **2.6** va apărea pe afişaj în partea superioară a acestuia.
Intervalul de timp selectat pentru întârziere (până la 20 ore) va apărea pe afişaj timp de câteva secunde, iar apoi va apărea din nou durata programului.
Trebuie să selectaţi această opţiune după ce aţi ales programul şi înainte de a apăsa pe butonul **8** .
Puteţi anula sau modifica oricând intervalul de timp până la pornirea cu întârziere, înainte de a apăsa pe butonul **8** .
Selectarea pornirii cu întârziere:

1. Selectaţi programul şi opţiunile necesare.
2. Selectaţi pornirea cu întârziere apăsând pe butonul **7** .
3. Apăsaţi butonul **8** :
   – maşina începe numărătoarea inversă a orelor.
   – Programul va porni după expirarea intervalului de întârziere programat.

Anularea pornirii cu întârziere după ce aţi apăsat pe butonul **8** :

1. Puneţi maşina de spălat rufe în PAUZĂ apăsând pe butonul **8** .
2. Apăsaţi butonul **7** o dată până când simbolul **0 '** apare pe afişaj
3. Apăsaţi butonul **8** încă o dată pentru a porni programul.

Important Întârzierea aleasă poate fi modificată numai după ce aţi selectat din nou programul de spălare dorit.
Pornirea cu întârziere **nu poate** fi selectată în cazul programului **EVACUARE** .

Porniţi programul apăsând butonul 8

Pentru a porni programul selectat, apăsaţi pe butonul **8** , indicatorul luminos verde al butonului **8** se opreşte din clipit. Simbolul **2.8** apare pe afişaj pentru a indica faptul că aparatul intră în funcţiune şi uşa este blocată.
Pentru a întrerupe un program aflat în desfăşurare, apăsaţi pe butonul **8** : indicatorul luminos verde începe să clipească.
Pentru reporni programul din punctul în care a fost întrerupt, apăsaţi pe butonul **8 din nou** . Dacă aţi selectat pornirea cu întârziere, maşina va începe numărătoarea inversă.
Dacă este selectată o opţiune incorectă, lampa indicatoare **roşie** a butonului **8** clipeşte de 3 ori şi mesajul **Err** (Eroare) este afişat timp de câteva secunde.

Selectaţi opţiunea Reglare durată apăsând pe butoanele 9

Prin apăsarea în mod repetat a acestor butoane, durata ciclului de spălare poate fi crescută sau redusă. Simbolul **2.10** va apărea pe afişaj pentru a indica gradul de murdărire ales. Această opţiune este disponibilă numai la programele **Bumbac** , **Sintetice** şi **Delicate** .

Gradul de murdărire	Simbol	Tipul ţesăturii
Intensiv		Pentru articole foarte murdare
Normal		Pentru articole cu grad normal de murdărire
Zilnic		Pentru articole purtate zilnic
Uşor		Pentru articole puţin murdare
Rapid		Pentru articole foarte puţin murdare

Gradul de murdărire	Simbol	Tipul țesăturii
Super rapid 1)		Pentru articole folosite sau purtate foarte puțin timp
Reîmprospătare 1)	2)	Doar pentru reîmprospătarea articolelor
Super reîmprospătare 1)	2)	Pentru reîmprospătarea câtorva articole

1) Vă recomandăm să reduceți încărcarea (consultați tabelul cu programele de spălare).
2) Atunci când selectați această opțiune, simbolul corespunzător apare doar pentru scurt timp şi dispare imediat.

Modificarea unei opțiuni sau a unui program în curs de desfăşurare

Unele opțiuni se pot modifica înainte ca programul să le efectueze
Înainte de a efectua orice modificare, trebuie să puneți maşina de spălat în PAUZĂ, apăsând pe butonul **8** (dacă doriți să schimbați opțiunea Reglare durată, trebuie să anulați programul în curs de desfăşurare şi să efectuați din nou selecția).
Modificarea unui program în curs de desfăşurare se poate face numai prin resetarea sa. Rotiți discul selector de programe pe ◯ şi apoi pe poziția pentru noul program. Porniți noul program apăsând din nou pe butonul **8** . Apa de spălare din cuvă nu va fi evacuată.

Întreruperea unui program

Apăsați pe butonul **8** pentru a întrerupe un program în curs de desfăşurare, ledul martor verde corespunzător va începe să clipească intermitent.
Apăsați din nou pe buton pentru ca programul **să pornească din nou** .

Anularea unui program

Rotiți discul selector de programe pe ◯ pentru a anula un program în curs de desfăşurare.
Acum puteți selecta un program nou.

Deschiderea uşii

După ce programul a pornit (sau în intervalul de întârziere) uşa este blocată; dacă trebuie să o deschideți, setați mai întâi maşina pe PAUZĂ prin apăsarea butonului **8** .
Dacă simbolul **2.8** dispare după câteva minute, uşa poate fi deschisă.
Dacă simbolul **2.8** nu dispare, înseamnă că maşina încălzeşte deja sau nivelul apei este prea mare. Nu încercați să forțați uşa!
Dacă nu puteți deschide uşa, dar este necesar să faceți acest lucru, trebuie să opriți maşina rotind selectorul de programe în poziția ◯ . După câteva minute uşa poate fi deschisă **(fiți atenți la nivelul şi temperatura apei!)** .
După închiderea uşii, este necesar să selectați din nou programul şi opțiunile şi să apăsați butonul **8** .

La terminarea programului

Maşina se opreşte automat. Trei zerouri (0.00) sunt afişate intermitent şi lampa indicatoare a butonului **8** se stinge. Se aud câteva semnale acustice timp de câteva minute.
Dacă a fost selectat un program sau o opțiune care se termină cu apă în cuvă, simbolul **2.8** rămâne afişat pentru a indica faptul că este necesară evacuarea apei înainte de a deschide uşa.
Pentru a evacua apa, vă rugăm să urmați instrucțiunile de mai jos:

1. Rotiți selectorul de programe în poziția ◯ .
2. Selectați programul de evacuare sau centrifugare.
3. Reduceți viteza de centrifugare dacă este nevoie, apăsând butonul corespunzător.
4. Apăsați butonul **8** .

La terminarea programului, simbolul **2.8** dispare şi uşa poate fi deschisă. Rotiți selectorul de programe în poziția ◯ pentru a opri maşina.
Scoateți rufele din tambur şi verificați cu atenție ca tamburul să fie gol. Dacă nu doriți să mai spălați alte rufe, închideți robinetul de apă. Lăsați uşa deschisă pentru a preveni formarea mucegaiului şi a mirosurilor neplăcute.

Repaus : la câteva minute după terminarea programului sistemul de economisire a energiei va fi activat. Luminozitatea afişajului este redusă. Prin apăsarea oricărui buton, aparatul va ieşi din starea de economisire a energiei.

SFATURI UTILE

Sortarea rufelor

Respectați simbolurile internaționale de întreținere de pe eticheta fiecărui articol şi instrucțiunile producătorului privind spălarea. Sortați rufele astfel: albe, colorate, sintetice, delicate, lână.

Înainte de a introduce rufele

Nu spălați niciodată articole albe şi colorate împreună. Articolele albe îşi pot pierde "albeața" în timpul spălării.
La articolele colorate noi poate ieşi culoarea la prima spălare; de aceea, prima dată ar trebui să fie spălate separat.
Închideți nasturii fețelor de pernă, închideți fermoarele, găicile şi copcile. Legați centurile sau cordoanele lungi.
Îndepărtați petele rezistente înainte de spălare.
Frecați zonele foarte murdare cu un detergent special sau cu o pastă de detergent.
Aveți foarte mare grijă cu perdelele. Scoateți inelele sau legați-le, punându-le într-un săculeț sau într-o plasă.

Scoaterea petelor

Petele rezistente nu pot fi îndepărtate doar cu apă şi detergent. De aceea se recomandă să fie îndepărtate înainte de spălare.
Sânge: petele proaspete se îndepărtează cu apă rece. Pentru petele uscate, înmuiați peste noapte în apă cu un detergent special, apoi frecați cu săpun şi apă.
Vopsea pe bază de ulei: umeziți cu substanță de scos petele pe bază de benzină, întindeți articolul pe o cârpă moale şi tamponați pata; repetați de mai multe ori.
Pete uscate de grăsime: umeziți cu terebentină, întindeți articolul pe o suprafață moale şi tamponați pata cu vârful degetelor şi cu o cârpă de bumbac.
Rugină: acid oxalic dizolvat în apă fierbinte sau un produs pentru îndepărtarea ruginii, utilizat rece. Aveți grijă cu petele de rugină care nu sunt recente, deoarece structura de celuloză a fost deja deteriorată, iar țesătura poate să se găurească.
Pete de mucegai: îndepărtați cu substanță de scos petele, clătiți bine (numai articole albe şi colorate ale căror culori nu ies).
Iarbă: săpuniți puțin şi îndepărtați cu substanță de scos petele (numai articole albe şi colorate ale căror culori nu ies).
Pix şi clei: umeziți cu acetonă [1], întindeți articolul pe o cârpă moale şi tamponați pata.
Ruj: umeziți cu acetonă ca mai sus, apoi tratați petele cu alcool denaturat. Tratați toate urmele rămase cu înălbitor.
Vin roşu: înmuiați în apă cu detergent, clătiți şi tratați cu acid acetic sau citric, apoi clătiți. Tratați toate urmele rămase cu înălbitor.
Cerneală: în funcție de tipul de cerneală, umeziți țesătura mai întâi cu acetonă [1], apoi cu acid acetic; tratați toate urmele rămase pe țesăturile albe cu înălbitor şi apoi clătiți bine.
Pete de smoală: tratați mai întâi cu substanță de scos petele, alcool denaturat sau benzină, apoi frecați cu pastă de detergent.

Detergenți şi aditivi

Rezultatele bune ale spălării depind, de asemenea, de alegerea detergentului şi de utilizarea cantităților corecte, pentru a evita risipa şi pentru a proteja mediul înconjurător. Deşi sunt biodegradabili, detergenții conțin substanțe care, în cantități mari, pot afecta delicatul echilibru al naturii.
Alegerea detergentului va depinde de tipul de țesătură (delicate, lână, bumbac etc.), de culoare, de temperatura de spălare şi de gradul de murdărie.
Toți detergenții pentru maşina de spălat disponibili în mod obişnuit pot fi folosiți cu acest aparat:

- detergenți pulbere pentru toate tipurile de țesături
- detergenți pulbere pentru țesături delicate (max. 60°C) şi lână
- detergenți lichizi, de preferat pentru programe de spălare la temperatură joasă (max. 60°C) pentru toate tipurile de țesături, sau speciali, numai pentru lână.

1) nu folosiți acetonă pe mătase artificială

Detergentul şi eventualii aditivi trebuie puşi în compartimentele corespunzătoare ale sertarului-distribuitor înainte de a începe programul de spălare.
Dacă folosiţi detergenţi lichizi, trebuie selectat un program **fără** prespălare.
Maşina de spălat încorporează un sistem de recirculare care permite o utilizare optimă a detergentului concentrat.
Urmaţi recomandările fabricantului produsului referitor la cantităţile ce trebuie utilizate şi **nu depăşiţi marcajul "MAX" din sertarul-distribuitor pentru detergent** .

Cantitatea de detergent ce trebuie utilizată

Tipul şi cantitatea de detergent depind de tipul de ţesătură, mărimea încărcăturii, gradul de murdărie şi duritatea apei utilizate.
Urmaţi instrucţiunile fabricantului produsului referitor la cantităţile ce trebuie utilizate.

Folosiţi mai puţin detergent dacă:
- spălaţi o încărcătură mică
- rufele sunt puţin murdare
- se formează cantităţi mari de spumă în timpul spălării.

Gradele de duritate a apei

Duritatea apei este clasificată în aşa-numite "grade" de duritate. Informaţiile privind duritatea apei din zona dv. pot fi obţinute de la compania respectivă de distribuire a apei potabile sau de la autorităţile locale. Dacă gradul de duritate a apei este mediu sau mare, vă sugerăm să adăugaţi un agent de dedurizare a apei, respectând întotdeauna instrucţiunile producătorului. Dacă gradul de duritate a apei este moale, reajustaţi cantitatea de detergent.

PROGRAMELE DE SPĂLARE

Program Temperatura maximă şi minimă Descrierea ciclului Viteza maximă de centrifugare Încărcătura maximă de rufe Tipul de rufe	disponibile	Compartimentul pentru detergent
BUMBAC 90° - Rece Spălare principală: clătiri Viteză maximă de centrifugare 1200 rpm Încărcătură max. 6 kg - Încărcătură redusă 3 kg[1)] **Pentru bumbac alb şi colorat** (articole cu un nivel mediu de murdărie).	REDUCERE CENTRIFUGARE, FĂRĂ CENTRIFUGARE, OPRIRE CU APA ÎN CUVĂ, PROGRAM NOCTURN, PRESPĂLARE[2)] , CLĂTIRE SUPLIMENTARĂ, REGLARE DURATĂ	I II ⊛
SINTETICE 60° - Rece Spălare principală: clătiri Viteză maximă de centrifugare 900 rpm Încărcătură max. 3 kg - Încărcătură redusă 1,5 kg[1)] **Ţesături sintetice sau mixte:** lenjerie de corp, articole colorate, cămăşi care nu intră la apă, bluze.	REDUCERE CENTRIFUGARE, FĂRĂ CENTRIFUGARE, OPRIRE CU APA ÎN CUVĂ, PROGRAM NOCTURN, PRESPĂLARE[2)], CLĂTIRE SUPLIMENTARĂ, REGLARE DURATĂ	I II ⊛

Program Temperatura maximă şi minimă Descrierea ciclului Viteza maximă de centrifugare Încărcătura maximă de rufe Tipul de rufe	disponibile	Compartimentul pentru detergent
DELICATE 40° - Rece Spălare principală: clătiri Viteză maximă de centrifugare 700 rpm Încărcătură max. 3 kg - Încărcătură redusă 1,5 kg[1)] **Țesături delicate:** țesături acrilice, viscoză, poliester.	REDUCERE CENTRIFUGARE, FĂRĂ CENTRIFUGARE, OPRIRE CU APA ÎN CUVĂ, PROGRAM NOCTURN, PRESPĂLARE[2)], CLĂTIRE SUPLIMENTARĂ, REGLARE DURATĂ	I II
LÂNĂ - SPĂLARE MANUALĂ 40° - Rece Spălare principală: clătiri Viteză maximă de centrifugare 1000 rpm Încărcătură max. 2 kg Program de spălare pentru lână care poate fi spălată la maşină, precum şi pentru articole din lână care trebuie spălate manual şi țesături delicate, cu simbolul de întreținere „spălare manuală”. **Notă** : un singur articol sau un articol voluminos poate provoca dezechilibru. Dacă aparatul nu efectuează faza finală de centrifugare, mai adăugați rufe sau redistribuiți încărcătura manual, apoi selectați programul de centrifugare.	REDUCERE CENTRIFUGARE, FĂRĂ CENTRIFUGARE, OPRIRE CU APA ÎN CUVĂ, PROGRAM NOCTURN	II
MĂTASE 30° - Rece Spălare principală: clătiri Viteză maximă de centrifugare 700 rpm Încărcătură max. 2 kg Program de spălare delicată, adecvat pentru articole din mătase şi sintetice mixte.	REDUCERE CENTRIFUGARE, FĂRĂ CENTRIFUGARE, OPRIRE CU APA ÎN CUVĂ, PROGRAM NOCTURN	II
LENJERIE 40° - Rece Spălare principală: clătiri Viteză maximă de centrifugare 1000 rpm Încărcătură max. 2 kg Acest program este adecvat pentru articole foarte delicate, de exemplu lenjerie, sutiene şi lenjerie de corp. Viteza maximă de centrifugare este redusă automat.	REDUCERE CENTRIFUGARE, FĂRĂ CENTRIFUGARE, OPRIRE CU APA ÎN CUVĂ, PROGRAM NOCTURN	II
CLĂTIRE Clătire: centrifugare lungă Viteză maximă de centrifugare 1200 rpm Încărcătură max. 6 kg Cu acest program se pot clăti şi centrifuga articole din bumbac care au fost spălate manual. Pentru a intensifica acțiunea de clătire, selectați opțiunea CLĂTIRE SUPLIMENTARĂ. Maşina va efectua clătiri suplimentare.	REDUCERE CENTRIFUGARE, FĂRĂ CENTRIFUGARE, OPRIRE CU APA ÎN CUVĂ, PROGRAM NOCTURN, CLĂTIRE SUPLIMENTARĂ	

Program Temperatura maximă şi minimă Descrierea ciclului Viteza maximă de centrifugare Încărcătura maximă de rufe Tipul de rufe	disponibile	Compartimentul pentru detergent
EVACUARE Evacuarea apei Încărcătură max. 6 kg Pentru a evacua apa de la ultima clătire, la programele la care s-a selectat opțiunea OPRIRE CU APA ÎN CUVĂ şi PROGRAM NOCTURN.		
CENTRIFUGARE Evacuare şi centrifugare lungă Viteză maximă de centrifugare 1200 rpm Încărcătură max. 6 kg Centrifugare separată pentru articole spălate manual şi după programele la care s-au selectat opțiunile OPRIRE CU APA ÎN CUVĂ şi PROGRAM NOCTURN. Puteți alege turația de centrifugare cu ajutorul butonului corespunzător, pentru a o adapta la țesăturile care trebuie centrifugate.	VITEZĂ REDUSĂ DE CENTRIFUGARE	
ECONOMIE 90° -40° Spălare principală: clătiri Viteză maximă de centrifugare 1200 rpm Încărcătură max. 6 kg **Articole din bumbac alb şi colorat care nu pierd culoarea** Acest program poate fi selectat pentru articole din bumbac, puțin murdare sau cu un nivel mediu de murdărie. Temperatura va fi redusă, iar durata ciclului de spălare va creşte. Acest lucru vă permite să obțineți o eficiență bună a spălării, cu economisirea energiei.	REDUCERE CENTRIFUGARE, FĂRĂ CENTRIFUGARE, OPRIRE CU APA ÎN CUVĂ, PROGRAM NOCTURN, PRESPĂLARE[2)], CLĂTIRE SUPLIMENTARĂ	I II
CĂLCARE UŞOARĂ 60° - Rece Spălare principală: clătiri Viteză maximă de centrifugare 900 rpm Încărcătură max. 1 kg Selectând acest buton, rufele sunt spălate şi centrifugate delicat pentru a se evita şifonarea. Astfel, călcatul devine mai uşor. În plus, maşina va efectua clătiri suplimentare.	REDUCERE CENTRIFUGARE, FĂRĂ CENTRIFUGARE, OPRIRE CU APA ÎN CUVĂ	II
BLUGI 60° - Rece Spălare principală: clătiri Viteză maximă de centrifugare 1200 rpm Încărcătură max. 3 kg Cu acest program se pot spăla articole precum pantaloni, cămăşi sau jachete din pânză de blugi şi jerseuri realizate din materiale de înaltă tehnologie. (Opțiunea Clătire suplimentară va fi activată automat).	REDUCERE CENTRIFUGARE, FĂRĂ CENTRIFUGARE, OPRIRE CU APA ÎN CUVĂ, PROGRAM NOCTURN, PRESPĂLARE[2)]	II

Program Temperatura maximă şi minimă Descrierea ciclului Viteza maximă de centrifugare Încărcătura maximă de rufe Tipul de rufe	disponibile	Compartimentul pentru detergent
SPORT INTENSIV 40° - Rece Prespălare - Spălare principală - Clătire Viteză maximă de centrifugare 700 rpm Încărcătură max. 2,5 kg Acest program este potrivit pentru spălarea articolelor sportive foarte murdare. Maşina va adăuga automat o fază de prespălare înainte de spălarea principală, pentru a elimina petele de murdărie.	REDUCERE CENTRIFUGARE, FĂRĂ CENTRIFUGARE, OPRIRE CU APA ÎN CUVĂ, PROGRAM NOCTURN, CLĂTIRE SUPLIMENTARĂ	
ARTICOLE SPORTIVE UŞOARE 30° Spălare principală: clătiri Viteză maximă de centrifugare 700 rpm Încărcătură max. 2,5 kg Program scurt pentru articole sportive din țesături amestec, puțin murdare.	REDUCERE CENTRIFUGARE, FĂRĂ CENTRIFUGARE	
◯ / OPRIT Pentru a anula programul care rulează sau pentru a opri maşina.		

*1) Dacă selectați opțiunea Rapid sau Super rapid apăsând pe butonul **9** , vă recomandăm să reduceți încărcătura maximă aşa cum se indică. Este posibilă şi încărcarea la maximum, dar rezultatele spălării vor fi mai slabe. Dacă selectați opțiunea „Împrospătare” sau „Super împrospătare”, vă recomandăm să reduceți şi mai mult încărcătura.*
2) Dacă folosiți detergenți lichizi, trebuie selectat un program fără PRESPĂLARE.

ÎNGRIJIREA ŞI CURĂȚAREA

⚠ **Avertizare** Trebuie să deconectați aparatul de la sursa de alimentare cu electricitate, înainte de a efectua orice operație de curățare sau de întreținere.

Îndepărtarea calcarului

Apa pe care o folosim în mod normal conține calcar. Este bine să folosiți periodic o pulbere pentru dedurizarea apei, în maşină. Faceți aceasta într-un ciclu separat, fără rufe, în conformitate cu instrucțiunile producătorului pulberii de dedurizare. Acest lucru va preveni formarea depunerilor de calcar.

După fiecare spălare

Lăsați uşa deschisă o vreme. Acest lucru previne formarea mucegaiului şi a mirosurilor neplăcute în interiorul aparatului. Ținerea uşii deschise după spălare va ajuta, de asemenea, la protejarea garniturii uşii.

Spălarea de întreținere

Când se folosesc temperaturi reduse de spălare, se pot acumula reziduuri în interiorul tamburului.
Vă recomandăm să efectuați o spălare de întreținere în mod regulat.
Pentru a efectua o spălare de întreținere:

- Tamburul trebuie să fie gol, fără rufe.
- Selectați programul de spălat bumbac, cu temperatura cea mai mare.
- Folosiți o măsură normală de detergent, trebuie să fie o pulbere cu proprietăți biologice.

Curățarea externă

Curățați exteriorul aparatului numai cu apă şi săpun, apoi uscați bine.

Important Nu folosiți alcool metilic, solvenți sau produse similare pentru a curăța carcasa maşinii.

Curăţarea sertarului-distribuitor

Sertarul-distribuitor pentru detergent trebuie să fie curăţat în mod regulat.
Sertarul-distribuitor pentru detergentul pulbere şi pentru aditivi trebuie să fie curăţat în mod regulat.
Scoateţi sertarul apăsând pe opritor în jos şi trăgându-l afară.

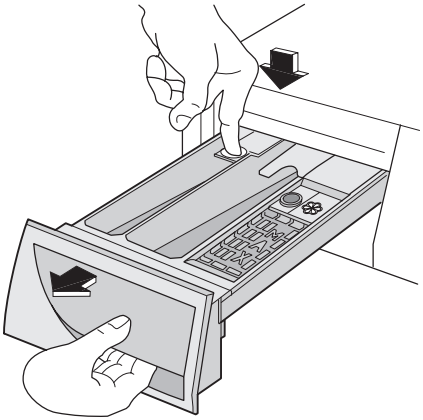

Clătiţi-l sub un jet de apă, pentru a înlătura toate urmele de pulbere acumulată.
Pentru a uşura curăţarea, partea de sus a compartimentului pentru aditivi trebuie scoasă. Curăţaţi toate piesele cu apă.

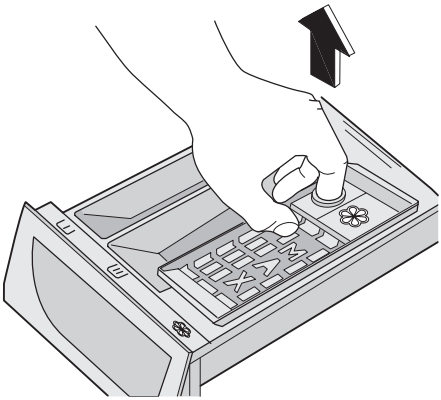

Curăţaţi compartimentul distribuitorului cu o perie.

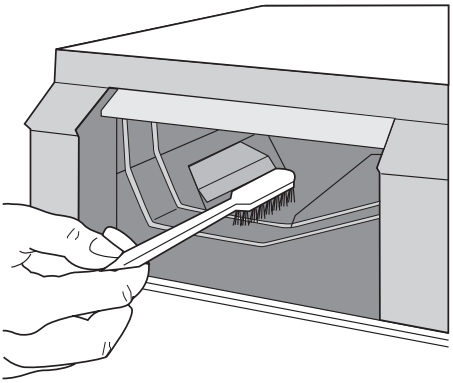

Tamburul

Pe tambur se pot forma depozite de rugină datorită corpurilor străine care ruginesc în timpul spălării sau datorită apei de la robinet, dacă aceasta conţine fier.

Important Nu curăţaţi tamburul cu substanţe acide pentru îndepărtarea calcarului, agenţi abrazivi care conţin clor sau bureţi de sârmă.

1. Îndepărtaţi depunerile de rugină de pe tambur cu un agent de curăţare pentru oţel inoxidabil.
2. Efectuaţi un ciclu de spălare fără rufe, pentru a îndepărta toate resturile de agenţi de curăţare.
   Program: Program scurt pentru bumbac, la temperatura maximă, adăugaţi aprox. 1/4 pahar gradat de detergent.

Garnitura uşii

Verificaţi din când în când garnitura uşii şi îndepărtaţi eventualele obiecte care ar putea rămâne blocate în pliuri.

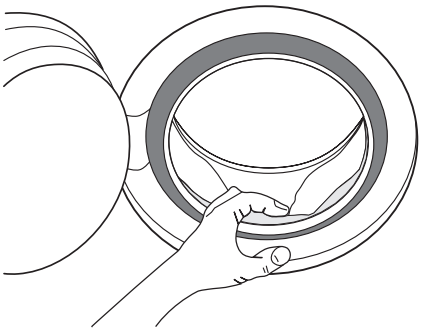

Pompă de evacuare

Pompa trebuie verificată regulat, mai ales dacă:

- aparatul nu se goleşte şi/sau nu centrifughează;
- aparatul face un zgomot neobişnuit în timpul evacuării apei din cauza unor obiecte precum ace de siguranță, monede etc. care blochează pompa;
- este detectată o problemă la evacuarea apei (consultați capitolul “Ce trebuie făcut dacă...” pentru detalii suplimentare).

Avertizare Înainte de a deschide uşița pompei, opriți aparatul şi scoateți ştecărul din priză.

Procedați după cum urmează:

1. Scoateți ştecărul din priză
2. Dacă este necesar, aşteptați până când apa se răceşte.
3. Deschideți uşița pompei introducând sub clapetă o monedă (sau instrumentul special, pe care îl puteți găsi în punga cu manualul de instrucțiuni, în funcție de model).

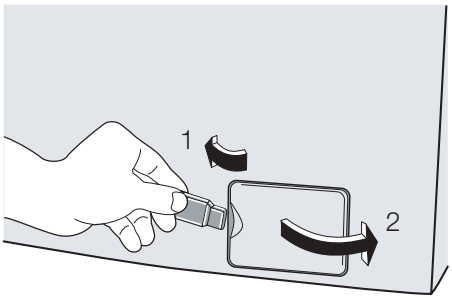

4. Puneți un recipient puțin adânc lângă pompă, pentru a colecta apa care se scurge.

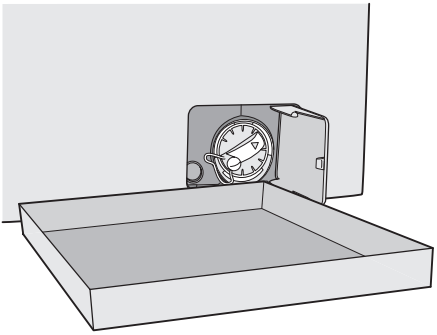

5. Scoateți dopul de golire de urgență de pe capacul filtrului, cu ajutorul unui patent.

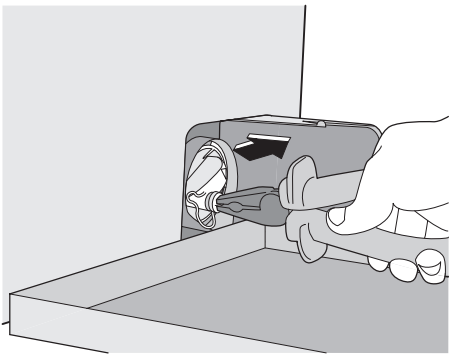

6. Când nu se mai scurge apă, deşurubați capacul pompei în sens antiorar cu un patent şi înlăturați filtrul. Țineți întotdeauna o cârpă la îndemână pentru a şterge apa care se scurge, când scoateți capacul.
   Curățați filtrul sub jet de apă pentru a îndepărta scamele.

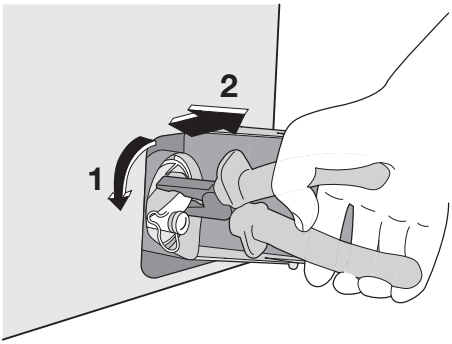

7. Îndepărtați corpurile străine şi scamele de pe scaunul şi de pe rotorul pompei.

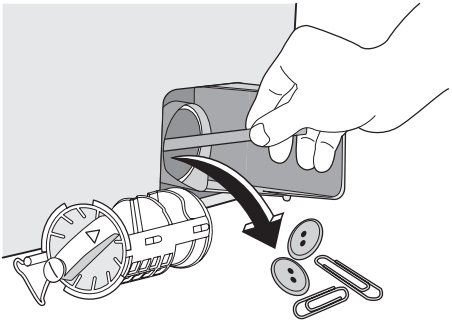

8. Verificați cu atenție dacă rotorul pompei se învârte (se roteşte neregulat). Dacă nu se învârte, contactați Centrul de service.

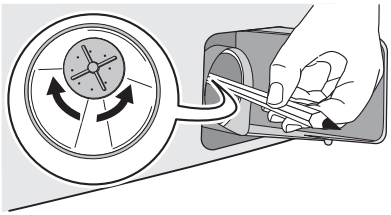

9. Puneți la loc filtrul în pompă, introducându-l corect în ghidajele speciale. Înşurubați capacul rotind în sens orar.

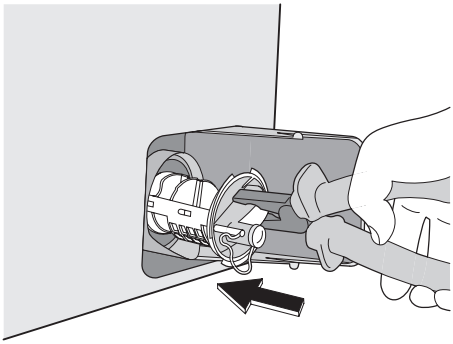

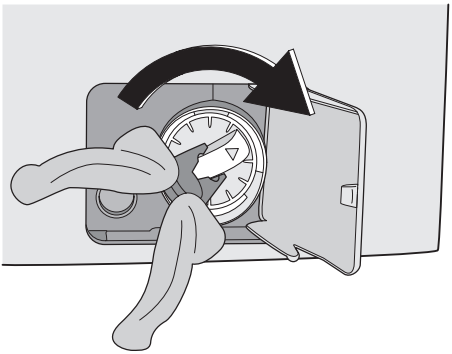

10. Puneți la loc dopul de golire de urgență în capacul filtrului şi fixați-l bine.

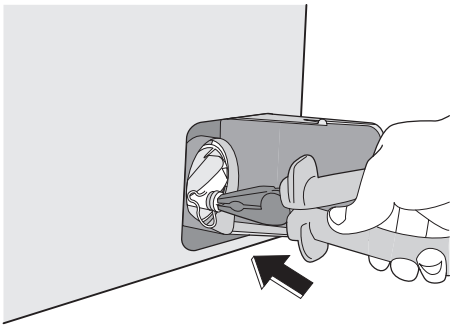

11. Închideți uşița pompei.

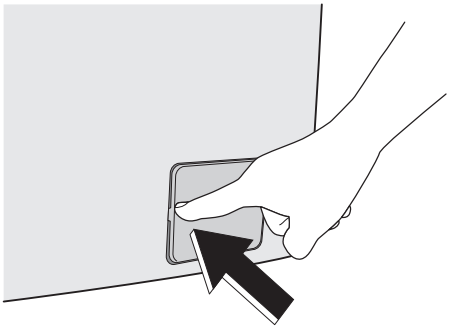

Avertizare Când aparatul a fost folosit, şi în funcție de programul selectat, în pompă poate fi apă fierbinte. Nu scoateți niciodată capacul pompei în timpul unui ciclu de spălare, aşteptați întotdeauna până când aparatul a terminat ciclul şi este gol. Când puneți la loc capacul pompei, verificați să fie bine fixat, astfel încât să nu existe scurgeri, iar copiii mici să nu-l poată îndepărta.

Curățarea filtrelor de la alimentarea cu apă

Dacă observați că maşina se umple mai greu, verificați ca filtrul din furtunul de alimentare cu apă să nu fie blocat.

1. Închideți robinetul de apă.
2. Deşurubați furtunul de alimentare cu apă.
3. Curățați filtrul din furtun cu o perie aspră.

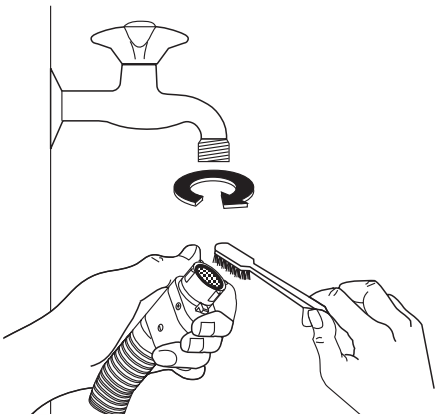

4. Înşurubați furtunul la loc pe robinet.
5. Deşurubați furtunul de la maşina de spălat. Țineți o cârpă la îndemână, deoarece s-ar putea scurge apă pe jos.
6. Curățați filtrul din valvă cu o perie aspră sau cu o cârpă.

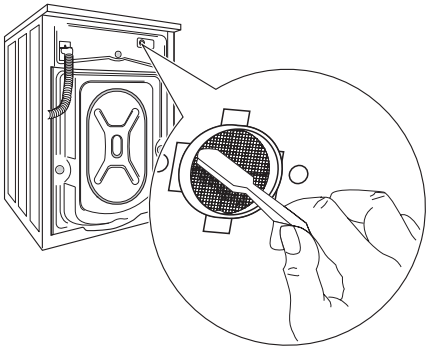

7. Înşurubați din nou furtunul la maşină şi verificați ca racordul să fie etanş.
8. Deschideți robinetul de apă.

Golirea de urgență

Dacă apa nu este evacuată, procedați după cum urmează pentru a goli maşina:

1. scoateți ştecherul din priza de curent;
2. închideți robinetul de apă;
3. dacă este necesar, aşteptați până când apa se răceşte;
4. deschideți uşița pompei;
5. puneți un recipient pe podea. Scoateți dopul de golire de urgență de pe filtru. Apa ar trebui să se scurgă, din cauza gravitației, în recipient. Când recipientul este plin, puneți la loc dopul în capacul filtrului. Goliți recipientul. Repetați operația până când nu mai curge apă;
6. dacă este necesar, curățați pompa aşa cum s-a indicat mai sus;
7. înşurubați din nou pompa şi închideți uşița.

Măsuri de precauție împotriva înghețului

Dacă maşina este instalată într-un loc în care temperatura poate coborî sub 0°C, procedați după cum urmează:

1. Scoateți ştecherul din priza de curent.
2. Închideți robinetul de apă.
3. Deşurubați furtunul de alimentare.
4. Puneți capătul furtunului de alimentare cu apă într-un recipient pus pe podea, scoateți dopul de golire de urgență a filtrului şi lăsați apa să se scurgă.

5. Puneţi la loc dopul de golire de urgenţă în filtru şi înşurubaţi din nou furtunul de alimentare cu apă.
6. Când doriţi să utilizaţi maşina din nou, asiguraţi-vă că temperatura din încăpere este mai mare de 0°C.

CE TREBUIE FĂCUT DACĂ...

Unele probleme se datorează lipsei unei întreţineri minime sau unor omisiuni, şi pot fi corectate uşor fără a apela la un reparator. Înainte de a contacta Centrul de Asistenţă local, vă rugăm să efectuaţi verificările indicate mai jos.
În timpul funcţionării maşinii este posibil ca beculeţul pilot **roşu** al butonului **8** să clipească intermitent, pe afişaj apare unul dintre următoarele coduri de alarmă şi se aud nişte semnale acustice o dată la 20 secunde, pentru a indica faptul că maşina nu funcţionează:

- E10 : probleme cu alimentarea cu apă.
- E20 : problemă la evacuarea apei.
- E40 : uşă deschisă.

După ce problema a fost eliminată, apăsaţi pe butonul **8** pentru a relua programul.
Dacă, după toate verificările, problema persistă, contactaţi Centrul de Asistenţă local.

Problemă	Cauză posibilă / soluţie
Maşina nu porneşte:	Uşa nu a fost închisă. **E40** • Închideţi uşa corect. Ştecherul nu este introdus bine în priza electrică. • Introduceţi ştecherul în priza electrică. Nu există curent la priză. • Verificaţi instalaţia electrică din locuinţa dvs. Siguranţa principală s-a ars. • Înlocuiţi siguranţa. Selectorul de programe nu este poziţionat corect şi butonul **8** nu a fost apăsat. • Vă rugăm să rotiţi selectorul de programe şi să apăsaţi pe butonul **8** din nou. A fost selectată pornirea cu întârziere. • Dacă rufele trebuie spălate imediat, anulaţi pornirea cu întârziere. A fost activat dispozitivul de siguranţă pentru copii. • Dezactivaţi dispozitivul de siguranţă pentru copii.
Maşina nu se umple cu apă:	Robinetul de apă este închis. **E10** • Deschideţi robinetul de apă. Furtunul de alimentare cu apă este strivit sau răsucit. **E10** • Verificaţi racordarea furtunului de alimentare cu apă. Filtrul din furtunul de alimentare cu apă este blocat. **E10** • Curăţaţi filtrul din furtunul de alimentare cu apă. Uşa nu este închisă corect. **E40** • Închideţi uşa corect.
Maşina nu se goleşte şi/sau nu centrifughează:	Furtunul de evacuare este strivit sau răsucit. **E20** • Verificaţi racordarea furtunului de evacuare. Filtrul de evacuare este înfundat. **E20** • Curăţaţi filtrul de evacuare. A fost selectat un program sau o opţiune care se termină cu apa în cuvă sau care elimină toate fazele de centrifugare. • Selectaţi programul de evacuare sau centrifugare. Rufele nu sunt distribuite uniform în tambur. • Redistribuiţi rufele.

Problemă	Cauză posibilă / soluție
Se scurge apă pe podea:	S-a folosit prea mult detergent sau un detergent nepotrivit (care spumează excesiv). • Reduceți cantitatea de detergent sau folosiți alt detergent. Verificați dacă există scurgeri de la vreuna din garniturile furtunului de alimentare cu apă. Nu este întotdeauna uşor să observați acest lucru, deoarece apa se scurge pe furtun; verificați dacă acesta este umed. • Verificați racordarea furtunului de alimentare cu apă. Furtunul de evacuare sau alimentare este deteriorat. • Înlocuiți-l cu unul nou. Dopul de golire urgentă nu a fost montat la loc în filtru sau filtrul nu a fost înşurubat corect după operația de curățare. • Montați la loc dopul de golire urgentă sau înşurubați filtrul până la capăt.
Rezultatele spălării sunt nesatisfăcătoare:	S-a folosit prea puțin detergent sau un detergent nepotrivit. • Măriți cantitatea de detergent sau folosiți alt detergent. Petele rezistente nu au fost tratate înainte de spălare. • Folosiți produse din comerț pentru a trata petele rezistente. Nu a fost selectată temperatura corectă. • Verificați dacă ați selectat temperatura corectă. Încărcătură prea mare de rufe. • Reduceți încărcătura de rufe.
Uşa nu se deschide:	Programul se află încă în desfăşurare. • Aşteptați terminarea ciclului de spălare. Dispozitivul de blocare a uşii nu a fost eliberat. • Aşteptați până când simbolul se stinge. Există apă în tambur. • Selectați programul de evacuare sau centrifugare pentru a evacua apa.
Maşina vibrează şi/sau face mult zgomot:	Nu au fost înlăturate buloanele pentru transport şi ambalajul. • Verificați instalarea corectă a aparatului. Picioarele de sprijin nu au fost reglate • Verificați aşezarea dreaptă a aparatului. Rufele nu sunt distribuite uniform în tambur. • Redistribuiți rufele. Este posibil ca în tambur să fie prea puține rufe. • Mai adăugați rufe.
Centrifugarea începe târziu sau maşina nu centrifughează:	A intervenit dispozitivul electronic de detectare a dezechilibrării, deoarece rufele nu sunt distribuite uniform în tambur. Rufele sunt redistribuite prin rotirea în sens invers a tamburului. Acest lucru se poate repeta de mai multe ori, până când dezechilibrul dispare şi poate fi reluată centrifugarea normală. Dacă rufele nu sunt distribuite uniform în tambur nici după 10 minute, maşina nu va centrifuga. În acest caz, redistribuiți încărcătura manual şi selectați programul de centrifugare. • Redistribuiți rufele. Încărcătura este prea mică. • Adăugați rufe, redistribuiți încărcătura manual şi apoi selectați programul de centrifugare.
Maşina emite un zgomot neobişnuit:	Maşina este dotată cu un tip de motor care emite un zgomot neobişnuit în comparație cu alte motoare tradiționale. Acest motor nou asigură o pornire mai lină şi o distribuire mai uniformă a rufelor în tambur în timpul centrifugării, precum şi o stabilitate sporită a maşinii.

Problemă	Cauză posibilă / soluție
Nu se vede apă în tambur:	Maşinile bazate pe tehnologie modernă funcționează în mod foarte economicos, folosind foarte puțină apă, fără ca performanțele să fie afectate.

Dacă nu puteți identifica sau rezolva problema, contactați centrul nostru de service. Înainte de a telefona, notați modelul, numărul de serie şi data de cumpărare a maşinii Centrul de service vă va cere aceste informații

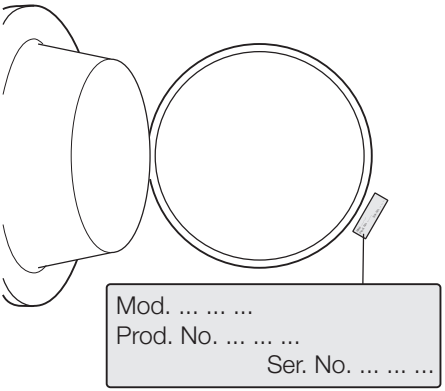

DATE TEHNICE

Dimensiuni	Lățime Înălțime Lungime	60 cm 85 cm 44 cm
Conexiunea electrică Tensiune - Putere totală - Siguranță	Informațiile referitoare la conexiunea electrică sunt specificate pe plăcuța cu datele tehnice, situată pe marginea interioară a uşii aparatului.	
Presiunea de alimentare cu apă	Minimă Maximă	0,05 MPa 0,8 MPa
Încărcătură maximă	Bumbac	6 kg
Viteza de centrifugare	Maximă	1200 rpm

VALORI DE CONSUM

Program	Consumul de energie (KWh)	Consumul de apă (litri)	Durata programului (minute)
Bumbac alb 90°	2.1	62	**Pentru durata programelor, vă rugăm să consultați afişajul de pe panoul de comandă.**
Bumbac 60°	1.3	59	
Bumbac **ECO** 60° 1)	1.02	52	
Bumbac 40°	0.75	59	
Sintetice 40°	0.5	45	
Delicate 40°	0.55	55	
Lână/ Spălare manuală 30°	0.3	50	

1) «Bumbac Eco» la 60°C cu o încărcătură de 6 kg este programul de referință pentru datele de pe eticheta referitoare la energie, în conformitate cu standardele CEE 92/75.

Datele referitoare la consumuri din acest tabel au caracter pur indicativ, deoarece pot varia, în funcție de cantitatea şi de tipul de rufe, de temperatura apei de alimentare şi de temperatura încăperii.

INSTALAREA

Despachetarea

Toate buloanele pentru transport şi ambalajul trebuie să fie înlăturate înainte de a folosi aparatul.
Se recomandă să păstrați toate materialele de transport, astfel încât să poată fi reutilizate în caz că maşina trebuie transportată din nou.

1. După despachetare, culcați uşor maşina pe spate pentru a scoate baza de polistiren din partea inferioară.

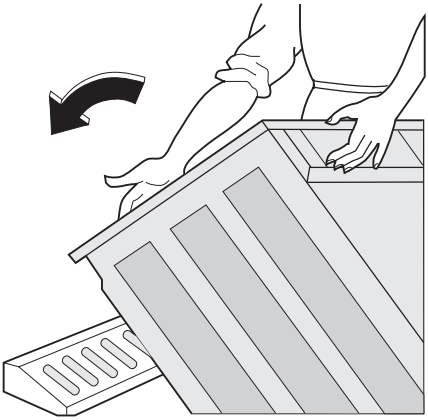

2. Scoateți cablul de alimentare şi furtunul de evacuare din suporturile de pe spatele aparatului.

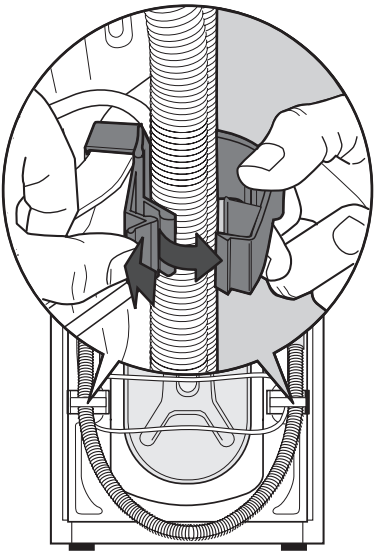

3. Deşurubați cele trei buloane.

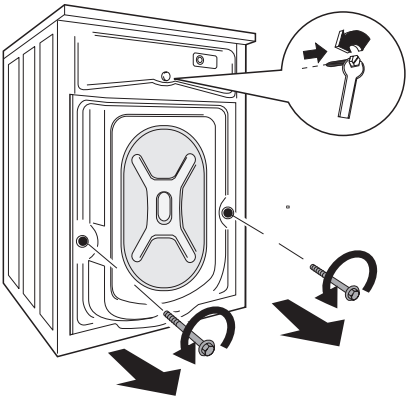

4. Scoateți în afară distanțierele respective de plastic.

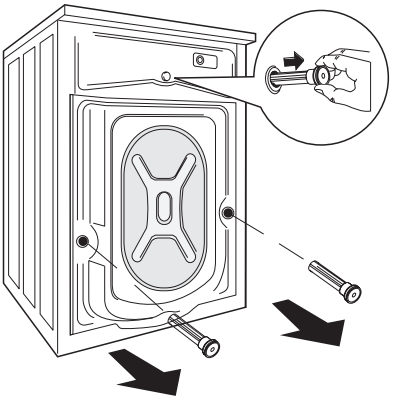

5. Puneţi în orificiul mai mic de sus şi în cele două orificii mai mari dopurile de plastic corespunzătoare furnizate în punga cu manualul de instrucţiuni.

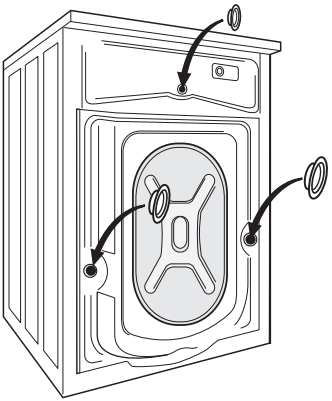

Amplasarea

Instalaţi maşina pe o podea plată, tare. Verificaţi ca circulaţia aerului în jurul maşinii să nu fie împiedicată de covoare, carpete etc. Verificaţi ca maşina să nu atingă peretele sau alte mobile din bucătărie. Reglaţi poziţia orizontală a maşinii de spălat ridicând sau coborând picioruşele. Picioruşele se pot înşuruba pentru a fi reglate, deoarece au încorporată o piuliţă cu auto-blocare, dar maşina **TREBUIE** să fie orizontală şi stabilă. Dacă e necesar, verificaţi orizontalitatea cu o nivelă cu bulă de aer. Toate reglările necesare pot fi efectuate cu o cheie. Poziţionarea orizontală corectă previne vibraţiile, zgomotul şi deplasarea maşinii în timpul funcţionării.

⚠ **Atenţie** Nu puneţi niciodată carton, lemn sau alte materiale similare sub maşină pentru a compensa denivelările podelei.

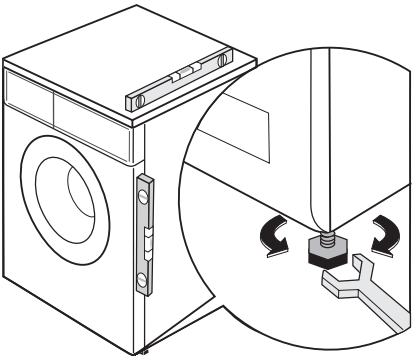

Alimentarea cu apă

Furtunul de alimentare este furnizat o dată cu maşina şi se găseşte în interiorul tamburului. Nu folosiţi furtunul de la maşina de spălat anterioară pentru a vă conecta la sursa de alimentare cu apă.

Important Acest aparat trebuie racordat la o sursă de alimentare cu apă rece.

1. Deschideţi uşa şi scoateţi furtunul de alimentare.
2. Racordaţi furtunul la maşină cu ajutorul racordului cotit. Nu poziţionaţi furtunul de alimentare spre în jos. Instalaţi furtunul spre dreapta sau spre stânga, în funcţie de poziţia robinetului de apă.

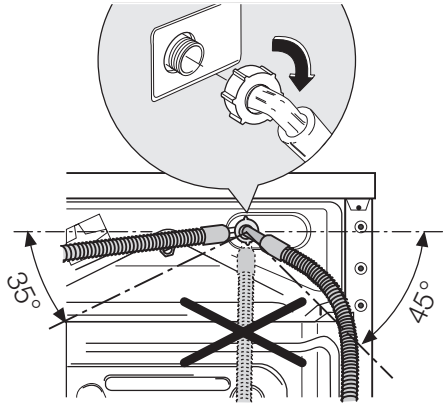

3. Fixaţi furtunul corect, slăbind piulița inelară. După ce aţi poziționat furtunul de alimentare, strângeţi din nou piulița inelară pentru a preveni scurgerile.
4. Racordaţi furtunul la un robinet cu filet de 3/4". Folosiţi întotdeauna furtunul furnizat împreună cu aparatul.

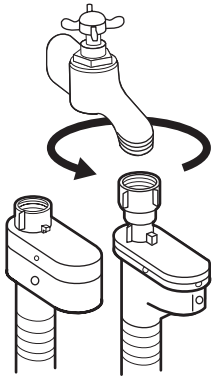

Furtunul de alimentare cu apă nu poate fi prelungit. Dacă este prea scurt şi nu doriţi să schimbaţi poziția robinetului, va trebui să cumpăraţi un furtun nou, mai lung, proiectat special pentru acest tip de utilizare.

Dispozitivul de oprire a apei

Furtunul de alimentare este dotat cu un dispozitiv de oprire a apei, care protejează împotriva daunelor cauzate de scurgerile de apă din furtun, care se pot produce din cauza învechirii naturale a furtunului. Acest defect este indicat de un sector roşu în ferestruica **"A"** . Dacă se produce acest lucru, închideţi robinetul de apă şi contactaţi Serviciul de Asistență pentru a înlocui furtunul.

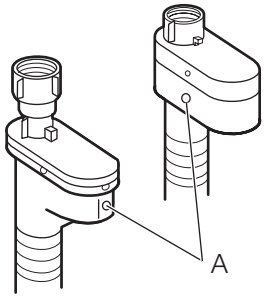

Evacuarea apei

Capătul furtunului de evacuare poate fi poziționat în trei feluri.

- **Agăţat de marginea unei chiuvete,** folosind suportul de ghidare din plastic furnizat împreună cu maşina. În acest caz, verificaţi să nu se poată desprinde când se evacuează apa din maşină. Acest lucru se poate realiza legându-l de robinet cu o sfoară sau fixându-l de perete.

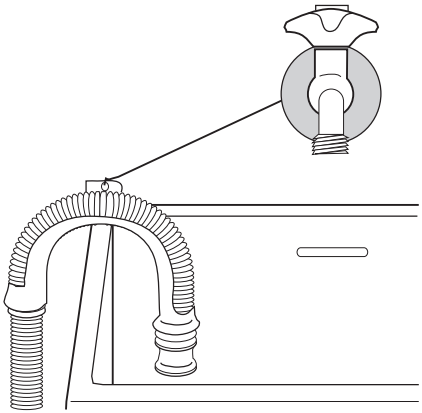

- **Într-o ramificaţie cu o ţeavă de evacuare a unei chiuvete.** Această ramificaţie trebuie să se afle deasupra sifonului, astfel încât cotul să fie la cel puţin 60 cm deasupra podelei.
- **Direct într-o ţeavă de evacuare,** la o înălțime nu mai mică de 60 cm şi nu mai mare de 90 cm. Capătul furtunului de evacuare trebuie să fie întotdeauna aerisit, adică diametrul interior al ţevii de evacuare trebuie să fie mai mare decât diametrul exterior al furtunului de evacuare. Furtunul de evacuare nu trebuie să fie răsucit.

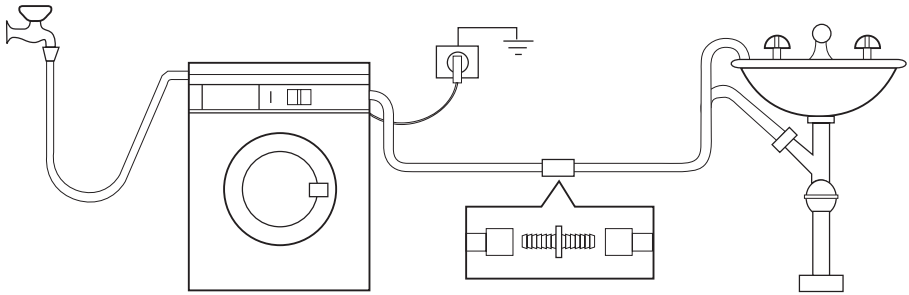

Furtunul de evacuare poate fi întins pe maxim 4 metri. Un furtun de evacuare suplimentar şi piesele necesare pentru îmbinare sunt disponibile la centrul de service local.

CONEXIUNEA ELECTRICĂ

Informațiile referitoare la racordarea la electricitate sunt specificate pe plăcuța cu datele tehnice, situată pe marginea interioară a uşii aparatului.
Verificați ca instalația electrică din locuința dv. să poată suporta puterea maximă necesară, luând în considerare şi celelalte aparate care funcționează.

⚠ **Maşina se va lega la o priză cu împământare.**

⚠ **Fabricantul nu-şi asumă nici o responsabilitate pentru daunele sau pentru leziunile provocate din cauza nerespectării cerințelor de siguranță de mai sus.**

⚠ **Cablul de alimentare trebuie să fie uşor accesibil după instalarea maşinii.**

⚠ **Dacă este necesar, cablul de alimentare trebuie înlocuit numai de către un Centru de Asistență.**

PROTEJAREA MEDIULUI ÎNCONJURĂTOR

Simbolul e pe produs sau de pe ambalaj indică faptul că produsul nu trebuie aruncat împreună cu gunoiul menajer. Trebuie predat la punctul de colectare corespunzător pentru reciclarea echipamentelor electrice şi electronice. Asigurându-vă că ați eliminat în mod corect produsul, ajutați la evitarea potențialelor consecințe negative pentru mediul înconjurător şi pentru sănătatea persoanelor, consecințe care ar putea deriva din aruncarea necorespunzătoare a acestui produs. Pentru mai multe informații detaliate despre reciclarea acestui produs, vă rugăm să contactați biroul local, serviciul pentru eliminarea deşeurilor sau magazinul de la care l-ați achiziționat.

Materialele de ambalare

Materialele marcate cu simbolul sunt reciclabile.
>PE<=polietilenă
>PS<=polistiren
>PP<=polipropilenă
Aceasta înseamnă că pot fi reciclate dacă sunt aruncate în mod corespunzător, în containerele speciale de colectare.

Recomandări ecologice

Pentru a economisi apă şi energie şi pentru a contribui la protejarea mediului înconjurător, vă recomandăm să respectați aceste indicații:

- Rufele normal murdare pot fi spălate fără prespălare, pentru a economisi deter-

gent, apă şi timp (iar mediul înconjurător e protejat!).
- Maşina funcţionează mai economic dacă are o încărcătură întreagă.
- Cu o pre-tratare corespunzătoare, petele şi murdăria limitată pot fi îndepărtate; rufele pot fi spălate apoi la o temperatură mai joasă.
- Măsurați cantitatea de detergent în funcție de duritatea apei, de gradul de murdărie şi de cantitatea de rufe care e spălată.

www.electrolux.com/shop

132941390-A-322010