EEM48321L

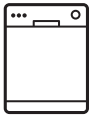

RO	Maşină de spălat vase	Manual de utilizare	2
TR	Bulaşık Makinesi	Kullanma Kılavuzu	27

Electrolux

CUPRINS

1. INFORMAȚII PRIVIND SIGURANȚA..... 3
2. INSTRUCȚIUNI DE SIGURANȚĂ..... 4
3. DESCRIEREA PRODUSULUI.....6
4. PANOU DE COMANDĂ.....6
5. ÎNAINTE DE PRIMA UTILIZARE.....7
6. SELECTAREA PROGRAMULUI..... 9
7. SETĂRI DE BAZĂ 11
8. UTILIZAREA ZILNICĂ..... 15
9. INFORMAȚII ȘI SFATURI..... 17
10. ÎNGRIJIREA ȘI CURĂȚAREA..... 18
11. DEPANAREA.....21
12. FIȘĂ CU INFORMAȚII DESPRE PRODUS.....25
13. INFORMAȚII TEHNICE SUPLIMENTARE..... 26

NE GÂNDIM LA DUMNEAVOASTRĂ

Vă mulțumim pentru că ați achiziționat un aparat Electrolux. Ați ales un produs care include decenii de experiență profesională și de inovație. Ingenios și stilat, a fost conceput special pentru dumneavoastră. Pentru ca atunci când îl utilizați să aveți întotdeauna aceleași rezultate extraordinare.
Bine ați venit la Electrolux.
Vizitați website-ul la:



Aici găsiți sfaturi privind utilizarea, broșuri, informații care vă ajută la rezolvarea unor probleme apărute și informații despre service:
www.electrolux.com/webselfservice



Înregistrați-vă produsul pentru a beneficia de servicii mai bune:
www.registerelectrolux.com



Cumpărați accesorii, consumabile și piese de schimb originale pentru aparatul dvs.:
www.electrolux.com/shop

SERVICIUL DE RELAȚII CU CLIENȚII ȘI SERVICE

Utilizați doar piese de schimb originale.
Atunci când contactați centrul autorizat de service, asigurați-vă că aveți disponibile următoarele informații: Model, PNC, Număr de serie.
Informațiile pot fi găsite pe plăcuța cu datele tehnice.

⚠ Avertisment / Atenție-Informații privind siguranța

ⓘ Informații generale și recomandări

Informații privind mediul înconjurător

Ne rezervăm dreptul asupra efectuării de modificări.

1. ⚠ INFORMAȚII PRIVIND SIGURANȚA

Înainte de instalarea și de utilizarea aparatului, citiți cu atenție instrucțiunile furnizate. Producătorul nu este responsabil pentru nicio vătămare sau daună rezultată din instalarea sau utilizarea incorectă. Păstrați permanent instrucțiunile într-un loc sigur și accesibil pentru o consultare ulterioară.

1.1 Siguranța copiilor și a persoanelor vulnerabile

- Acest aparat poate fi utilizat de copiii cu vârsta mai mare de 8 ani, de persoanele cu capacități fizice, senzoriale sau mentale reduse sau de persoanele fără cunoștințe sau experiență doar sub supraveghere sau după o scurtă instruire care să le ofere informațiile necesare despre utilizarea sigură a aparatului și să le permită să înțeleagă pericolele la care se expun.
- Copiii cu vârsta între 3 și 8 ani și persoanele cu dizabilități profunde și complexe nu trebuie lăsate să se apropie de aparat dacă nu sunt supravegheate permanent.
- Copiii cu vârsta mai mică de 3 ani nu trebuie lăsați să se apropie de aparat dacă nu sunt supravegheați permanent.
- Nu lăsați copiii să se joace cu aparatul.
- Nu lăsați detergenții la îndemâna copiilor.
- Nu lăsați copiii și animalele să se apropie de aparat atunci când ușa acestuia este deschisă.
- Copiii nu vor realiza curățarea sau întreținerea realizată de utilizator asupra aparatului fără a fi supravegheați.

1.2 Aspecte generale privind siguranța

- Acest aparat este conceput pentru o utilizare casnică și la aplicații similare, cum ar fi:
  - în casele de la ferme, bucătăriile pentru personal din magazine, birouri și alte medii de lucru;

  - de către clienții din hoteluri, moteluri, unități de cazare cu mic dejun și alte medii de tip rezidențial.
- Nu modificați specificațiile acestui aparat.
- Presiunea apei utilizate (minimă și maximă) trebuie să fie în intervalul 0.5 (0.05) / 8 (0.8) bar (MPa)
- Respectați numărul maxim de 14 seturi de veselă.
- În cazul în care cablul de alimentare este deteriorat, trebuie înlocuit de producător, de Centrul de service autorizat al acestuia sau de persoane cu o calificare similară pentru a se evita orice pericol.
- Puneți tacâmurile în coșurile pentru tacâmuri cu capetele ascuțite îndreptate în jos sau puneți-le în sertarul pentru tacâmuri în poziție orizontală cu muchiile ascuțite îndreptate în jos.
- Nu lăsați aparatul cu ușa deschisă nesupravegheat pentru a evita să călcați accidental pe aceasta.
- Înainte de a efectua orice operație de întreținere, dezactivați aparatul și scoateți ștecherul din priză.
- Nu folosiți apă pulverizată cu presiune ridicată sau abur pentru curățarea aparatului.
- Dacă aparatul are la bază deschideri pentru ventilare, acestea nu trebuie acoperite, de ex. cu un covor.
- Aparatul va fi conectat la rețeaua de apă folosind noile furtunuri furnizate. Furtunurile vechi nu trebuie reutilizate.

2. INSTRUCȚIUNI DE SIGURANȚĂ

2.1 Instalarea

AVERTISMENT!
Doar o persoană calificată trebuie să instaleze acest aparat.

- Îndepărtați toate ambalajele.
- Dacă aparatul este deteriorat, nu îl instalați sau utilizați.
- Nu folosiți aparatul înainte de a-l instala în structura încastrată din cauza îngrijorărilor privind siguranța.
- Urmați instrucțiunile de instalare furnizate împreună cu aparatul.
- Aveți întotdeauna grijă când mutați aparatul deoarece acesta este greu. Folosiți întotdeauna mănuși de protecție și încălțăminte închisă.
- Nu instalați sau utilizați aparatul într-un loc în care temperatura este sub 0°C.
- Instalați aparatul într-un loc sigur și adecvat care satisface cerințele privind instalarea.

2.2 Conexiunea electrică

AVERTISMENT!
Pericol de incendiu și electrocutare.

- Aparatul trebuie legat la o priză cu împământare.
- Asigurați-vă că parametrii de pe plăcuța cu date tehnice sunt compatibili cu valorile nominale ale sursei de alimentare.
- Utilizați întotdeauna o priză cu protecție (împământare) contra electrocutării, montată corect.
- Nu folosiți prize multiple și cabluri prelungitoare.
- Procedați cu atenție pentru a nu deteriora ștecherul și cablul de alimentare electrică. Dacă este necesară înlocuirea cablului de alimentare, acesta trebuie înlocuit numai de către Centrul de service autorizat.
- Introduceți ștecherul în priză numai după încheierea procedurii de instalare. Asigurați accesul la priză după instalare.
- Nu trageți de cablul de alimentare pentru a scoate din priză aparatul. Trageți întotdeauna de ștecher.
- Acest aparat este dotat cu un ștecher cu o siguranță de 13 A. Dacă este necesară schimbarea siguranței din ștecher, folosiți doar o siguranță de 13 A ASTA (BS 1362) (doar pentru Regatul Unit și Irlanda).

2.3 Racordarea la apă

- Nu deteriorați furtunurile de apă.
- Înainte de conectarea la țevi noi, țevi care nu au fost folosite mult timp, la care s-au făcut lucrări de reparație sau au fost montate noi dispozitive (apometre, etc.), lăsați să curgă apa până când aceasta devine curată și limpede.
- Asigurați-vă că nu sunt pierderi vizibile de apă în timpul și după prima utilizare a aparatului.
- Furtunul de alimentare cu apă este prevăzut cu o supapă de siguranță și o teacă cu un cablu de alimentare interior.

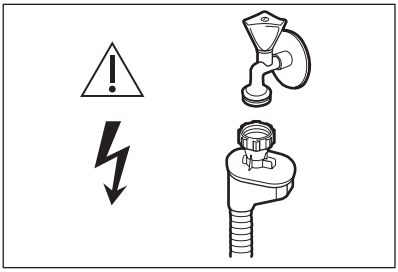

AVERTISMENT!
Tensiune periculoasă.

- Dacă furtunul de alimentare cu apă este deteriorat, închideți imediat robinetul de apă și deconectați ștecherul din priză. Pentru a înlocui furtunul de alimentare cu apă, contactați Centrul de service autorizat .

2.4 Modul de utilizare

- Produsele inflamabile sau obiectele umezite cu produse inflamabile nu trebuie introduse în aparat, nici puse adiacent sau deasupra acestuia.
- Detergenții pentru mașina de spălat vase sunt periculoși. Respectați instrucțiunile de siguranță de pe ambalajul detergentului.
- Nu consumați și nu vă jucați cu apa din aparat.
- Nu scoateți vasele din aparat înainte de finalizarea programului. Poate rămâne puțin detergent pe vase.
- Nu vă așezați și nu vă urcați pe ușa deschisă a aparatului.
- Aparatul poate genera abur fierbinte dacă deschideți ușa în timpul desfășurării unui program.

2.5 Service

- Pentru a repara aparatul contactați Centrul de service autorizat.
- Utilizați numai piese de schimb originale.

2.6 Gestionarea deșeurilor după încheierea ciclului de viață al aparatului

AVERTISMENT!
Pericol de vătămare sau sufocare.

- Deconectați aparatul de la sursa de alimentare electrică.
- Tăiați cablul electric și îndepărtați-l.
- Scoateți dispozitivul de blocare a ușii pentru a preveni închiderea copiilor sau a animalelor de companie în aparat.

3. DESCRIEREA PRODUSULUI

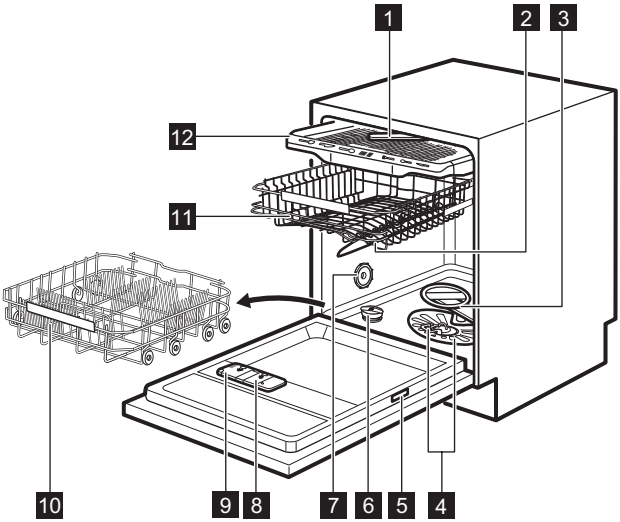

1 Braț stropitor în tavan
2 Braț stropitor înalt
3 Braț stropitor inferior
4 Filtre
5 Plăcuță cu date tehnice
6 Compartiment pentru sare
7 Orificiu de aerisire
8 Dozator pentru agent de clătire
9 Dozator pentru detergent
10 Coș inferior
11 Coș superior
12 Sertar pentru tacâmuri

4. PANOU DE COMANDĂ

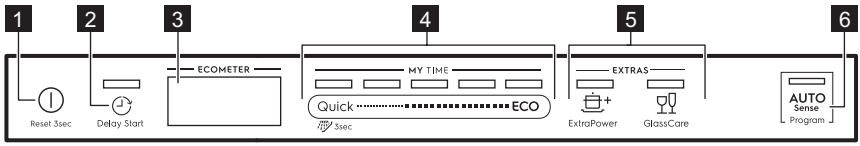

1 Buton Pornit/Oprit
2 Buton Delay Start
3 Afișaj
4 Bară de selectare MY TIME

5 Butoane EXTRAS

6 Buton AUTO Sense

4.1 Afișaj

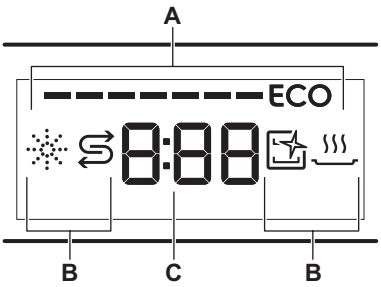

A. ECOMETER
B. Indicatoare luminoase
C. Indicator timp

4.2 ECOMETER



ECOMETER indică modul în care selectarea programului afectează consumul de energie și apă. Cu cât sunt aprinse mai multe bare, cu atât este mai redus consumul.

ECO indică selectarea programului cel mai prietenos cu mediul pentru o încărcătură cu murdărie normală.

4.3 Indicatoare luminoase

Indicator	Descriere
	Indicator pentru agentul de clătire. Acesta se aprinde atunci când dozatorul pentru agent de clătire trebuie realimentat. Consultați **„Înainte de prima utilizare”**.
	Indicator pentru sare. Acesta se aprinde atunci când recipientul pentru sare trebuie realimentat. Consultați **„Înainte de prima utilizare”**.
	Indicator Machine Care. Acesta este aprins când aparatul are nevoie de curățarea internă cu programul Machine Care. Consultați **„Îngrijirea și curățarea”**.
	Indicatorul fazei de uscare. Acesta este aprins când este selectat un program cu fază de uscare. Acesta clipește în momentul derulării fazei de uscare. Consultați **„Selectarea programului”**.

5. ÎNAINTE DE PRIMA UTILIZARE

1. **Verificați dacă nivelul curent al dedurizatorului de apă corespunde durității apei de la rețeaua de alimentare. Dacă nu corespunde, reglați nivelul dedurizatorului de apă.**
2. Umpleți rezervorul pentru sare.
3. Umpleți dozatorul pentru agentul de clătire.
4. Deschideți robinetul de apă.
5. Porniți programul Quick pentru a îndepărta eventualele reziduuri de la procesul de fabricație. Nu folosiți detergent și nu puneți vase în coșuri.

După pornirea programului, aparatul reîncarcă rășina în dedurizatorul de apă pentru până la 5 minute. Faza de spălare începe doar după finalizarea acestei proceduri. Procedura este repetată periodic.

5.1 Rezervorul pentru sare

ATENȚIE!
Folosiți doar sare brută specială pentru mașina de spălat vase. Sarea fină crește riscul de corodare.

Sarea este utilizată pentru a reîncărca rășina din dedurizatorul de apă și pentru a asigura rezultate bune la spălare la utilizarea zilnică.

Umplerea rezervorului pentru sare

1. Rotiți capacul rezervorului pentru sare spre stânga și scoateți-l.
2. Introduceți 1 litru de apă în rezervorul pentru sare (numai la prima utilizare).
3. Umpleți rezervorul pentru sare cu 1 kg de sare (până când se umple).

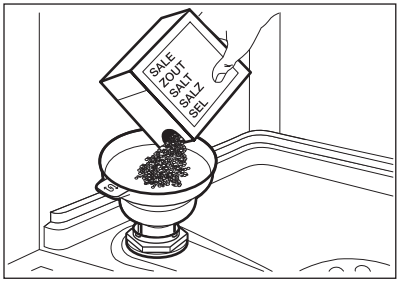

4. Scuturați cu atenție de mânerul pâlniei pentru a pica și ultimele granule în interior.
5. Înlăturați sarea din jurul orificiului rezervorului pentru sare.

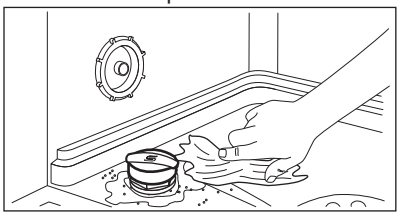

6. Rotiți capacul rezervorului pentru sare spre dreapta pentru a închide rezervorul.

ATENȚIE!
În timpul umplerii rezervorului pentru sare este posibil ca din acesta să se reverse apă și sare. După ce umpleți rezervorul pentru sare, porniți imediat un program pentru a preveni coroziunea.

5.2 Umplerea dozatorului pentru agent de clătire

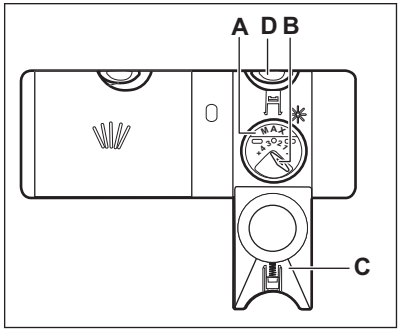

ATENȚIE!
Folosiți numai agent de clătire conceput special pentru mașinile de spălat vase.

1. Apăsați butonul de eliberare (**D**) pentru a deschide capacul (**C**).
2. Turnați agentul de clătire în dozator (**A**) până când lichidul ajunge în dreptul nivelului „max”.
3. Pentru a evita formarea excesivă de spumă curățați agentul de clătire vărsat pe alături cu o lavetă absorbantă.
4. Închideți capacul. Verificați dacă butonul de eliberare se blochează în poziție.

Puteți roti selectorul cantității eliberate (**B**) între poziția 1 (cea mai mică cantitate) și poziția 4 sau 6 (cea mai mare cantitate).

6. SELECTAREA PROGRAMULUI

6.1 MY TIME

Cu ajutorul barei de selecție MY TIME, puteți selecta un ciclu adecvat de spălare în funcție de durata programului, de la 30 de minute și până la patru ore.

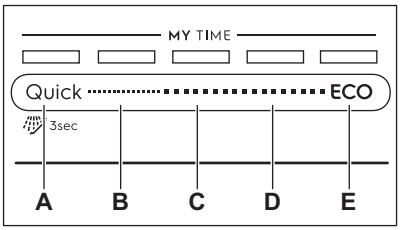

A. • **Quick** este cel mai scurt program (**30min**) adecvat pentru spălarea unei încărcături cu murdărie proaspătă și ușoară.
• **Preclătire** (**15min**) este un program pentru clătirea resturilor alimentare de pe vase. Previne formarea mirosurilor în aparat. Nu utilizați detergent în cadrul acestui program.

B. **1h** este un program adecvat pentru spălarea unei încărcături cu murdărie proaspătă și puțin uscată.

C. **1h 30min** este un program adecvat pentru spălarea și uscarea articolelor cu murdărie normală.

D. **2h 40min** este un program adecvat pentru spălarea și uscarea articolelor foarte murdare.

E. **ECO** este cel mai lung program (**4h**) oferind cea mai eficientă utilizare a apei și cel mai eficient consum energetic pentru vase din porțelan și tacâmuri cu un nivel de murdărie normal. Acesta este programul standard omologat la institutele de testare.

6.2 EXTRAS

Puteți regla selectarea programului în funcție de nevoile dvs. prin activarea EXTRAS.

ExtraPower

ExtraPower îmbunătățește rezultatele la spălare ale programului selectat. Opțiunea crește temperatura de spălare și durata.

GlassCare

GlassCare asigură îngrijire specială pentru o încărcătură delicată. Opțiunea previne schimbările rapide ale temperaturii de spălare pentru programul selectat și o reduce la 45 °C. Astfel sunt protejate în mod special paharele.

6.3 AUTO Sense

Programul AUTO Sense reglează automat ciclul de spălare la tipul de încărcătură.

Aparatul detectează gradul de murdărie și numărul de vase din coșuri. Acesta reglează temperatura și cantitatea de apă, precum și durata spălării.

6.4 Prezentarea programelor

Program	Tip încărcătură	Grad de murdărire	Fazele programului	EXTRAS
Quick	• Vase din porțelan • Tacâmuri	• Proaspăt	• Spălare 50 °C • Clătire intermediară • Clătire finală 45 °C • AirDry	• ExtraPower • GlassCare

Program	Tip încărcătură	Grad de murdărire	Fazele programului	EXTRAS
Preclătire	• Toate tipurile de încărcături	• Toate nivelurile de murdărie	• Prespălare	EXTRAS nu se pot folosi cu acest program.
1h	• Vase din porțelan • Tacâmuri	• Proaspăt • Murdărie ușoară uscată	• Spălare 60 °C • Clătire intermediară • Clătire finală 50°C • AirDry	• ExtraPower • GlassCare
1h 30min	• Vase din porțelan • Tacâmuri • Oale • Tigăi	• Normală • Murdărie ușoară uscată	• Spălare 60 °C • Clătire intermediară • Clătire finală 55 °C • Uscare • AirDry	• ExtraPower • GlassCare
2h 40min	• Vase din porțelan • Tacâmuri • Oale • Tigăi	• De la normală la foarte murdară • Uscată	• Prespălare • Spălare 60 °C • Clătire intermediară • Clătire finală 60 °C • Uscare • AirDry	• ExtraPower • GlassCare
ECO	• Vase din porțelan • Tacâmuri • Oale • Tigăi	• Normală • Murdărie ușoară uscată	• Prespălare • Spălare 50 °C • Clătire intermediară • Clătire finală 55 °C • Uscare • AirDry	• ExtraPower • GlassCare
AUTO Sense	• Vase din porțelan • Tacâmuri • Oale • Tigăi	Programul se adaptează la toate nivelurile de murdărie.	• Prespălare • Spălare 50 - 60°C • Clătire intermediară • Clătire finală 60 °C • Uscare • AirDry	EXTRAS nu se pot folosi cu acest program.
Machine Care	• Fără încărcătură	Programul curăță interiorul aparatului.	• Spălare 70 °C • Clătire intermediară • Clătire finală • AirDry	EXTRAS nu se pot folosi cu acest program.

Valori de consum

Program 1)	Apă (l)	Energie (kWh)	Durată (min)
Quick	9.9 -12.1	0.56 - 0.69	30
Preclătire	4.1 - 5.0	0.01 - 0.04	15
1h	10.4 - 12.7	0.83 - 0.96	60
1h 30min	10.3 - 12.6	0.96 - 1.09	90
2h 40min	9.8 - 12.0	1.05 - 1.18	160
ECO	10.5	0.832	240
AUTO Sense	8.7 - 12.0	0.75 - 1.18	120 - 170
Machine Care	8.9 - 10.9	0.60 - 0.72	60

1) Presiunea și temperatura apei, variațiile curentului electric, opțiunile selectate și cantitatea de vase pot modifica valorile.

Informații pentru institutele de testare

Pentru a primi informațiile necesare pentru realizarea testelor de performanță (de ex. conform cu EN60436), trimiteți un e-mail la:

info.test@dishwasher-production.com

În solicitarea dvs. vă rugăm să includeți codul cu numărul produsului (PNC) care se găsește pe plăcuța cu date tehnice.

Pentru orice alte întrebări referitoare la mașina dvs. de spălat vase, consultați manualul de service furnizat împreună cu aparatul.

7. SETĂRI DE BAZĂ

Puteți configura aparatul prin modificarea setărilor de bază în funcție de nevoile dvs.

Număr	Setări	Valori	Descriere 1)
1	Duritate apă	De la nivelul 1L la nivelul 10L (implicit: 5L)	Reglează nivelul dedurizatorului apei în funcție de duritatea apei din zona dvs.
2	Notificare golire agent de clătire	On (implicit) Off	Activați sau dezactivați indicatorul agentului de clătire.
3	Sunet de sfârșit	On Off (implicit)	Activarea sau dezactivarea semnalului acustic pentru încheierea programului.
4	Deschiderea automată a ușii	On (implicit) Off	Activați sau dezactivați AirDry.

Număr	Setări	Valori	Descriere[1)]
5	Tonul de la taste	On (implicit) Off	Activează sau dezactivează sunetul la apăsarea butoanelor.
6	Selectarea celui mai recent program	On Off (implicit)	Activează sau dezactivează selectarea automată a programului și opțiunilor folosite cel mai recent.
7	Afișare pe podea	On (implicit) Off	Activați sau dezactivați TimeBeam.

1) Pentru mai multe detalii, consultați informațiile din acest capitol.

Puteți modifica setările de bază la modul setare.

Atunci când aparatul este în modul setare, barele ECOMETER reprezintă setările disponibile. La fiecare setare, clipește o bară ECOMETER dedicată.

Ordinea de prezentare a setărilor de bază din tabel este și ordinea setărilor de pe ECOMETER:

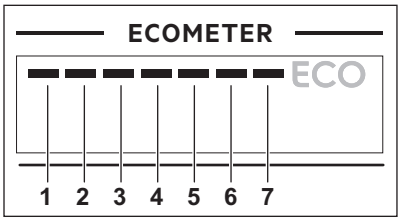

7.1 Dedurizatorul de apă

Dedurizatorul de apă elimină substanțele minerale din apă, substanțe care ar putea avea efecte negative asupra performanțelor la spălare și a aparatului.

Cu cât conținutul de substanțe minerale este mai mare, cu atât apa este mai dură. Duritatea apei este măsurată în scale echivalente.

Dispozitivul de dedurizare a apei trebuie să fie reglat în conformitate cu duritatea apei din zona dvs. Compania locală de furnizare a apei vă poate oferi informații privind duritatea apei din zona dvs. Este important ca dedurizatorul să fie setat la nivelul potrivit pentru a asigura rezultate bune la spălare.

Dedurizarea apei dure crește consumul de apă și energie, precum și durata programului. Cu cât este mai ridicat nivelul dedurizării apei, cu atât crește consumul și durata.

Duritate apa

Grade germane (°dH)	Grade franceze (°fH)	mmol/l	Grade Clarke	Nivelul dedurizatorului apei
47 - 50	84 - 90	8.4 - 9.0	58 - 63	10
43 - 46	76 - 83	7.6 - 8.3	53 - 57	9
37 - 42	65 - 75	6.5 - 7.5	46 - 52	8
29 - 36	51 - 64	5.1 - 6.4	36 - 45	7
23 - 28	40 - 50	4.0 - 5.0	28 - 35	6
19 - 22	33 - 39	3.3 - 3.9	23 - 27	5 1)

Grade germane (°dH)	Grade franceze (°fH)	mmol/l	Grade Clarke	Nivelul dedurizatorului apei
15 - 18	26 - 32	2.6 - 3.2	18 - 22	4
11 - 14	19 - 25	1.9 - 2.5	13 - 17	3
4 - 10	7 - 18	0.7 - 1.8	5 - 12	2
<4	<7	<0.7	< 5	1 **2)**

1) Setarea din fabrică.

2) Nu utilizați sare la acest nivel.

Indiferent de tipul de detergent utilizat, setați nivelul adecvat de duritate a apei pentru a menține activ indicatorul de realimentare cu sare.

Tabletele combinate care conțin sare nu sunt suficient de eficiente pentru a anula duritatea apei.

7.2 Notificarea de terminare a agentului de clătire

Agentul de clătire ajută la uscarea vaselor fără dâre și pete. Acesta este eliberat automat pe durata fazei de clătire cu apă fierbinte.

Atunci când rezervorul cu agent de clătire este gol, indicatorul agentului de clătire se aprinde anunțându-vă să realimentați cu agent de clătire. Dacă rezultatele la uscare sunt satisfăcătoare atunci când folosiți exclusiv tablete combinate, puteți dezactiva notificarea pentru realimentarea cu agent de clătire. Însă, pentru cele mai bune performanțe la uscare, folosiți întotdeauna agent de clătire.

Dacă folosiți detergent standard sau tablete combinate fără agent de clătire, activați notificarea pentru a menține activ indicatorul privind realimentarea cu agent de clătire.

7.3 Sunet de sfârșit

Puteți activa un semnal acustic care să fie emis la finalizarea programului.

Semnalele acustice sunt emise și când apare o defectare a aparatului. Aceste semnale nu pot fi dezactivate.

7.4 AirDry

AirDry îmbunătățește rezultatele la uscare. În timpul fazei de uscare, aparatul deschide automat ușa și aceasta rămâne întredeschisă.

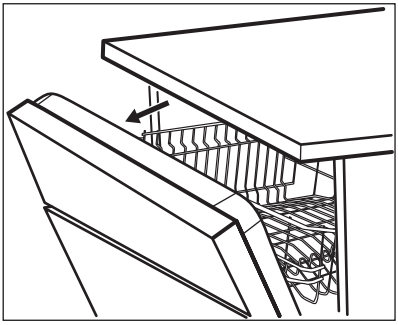

AirDry este activată automat la toate programele, exceptând Preclătire.

ATENȚIE!
Nu încercați să închideți ușa aparatului la mai puțin de 2 minute după deschiderea automată. Acest lucru poate cauza deteriorarea aparatului.

ATENȚIE!
Dacă copiii au acces la aparat, vă recomandăm să dezactivați AirDry. Deschiderea automată a ușii poate fi periculoasă.

7.5 Tonul de la taste

Butoanele de pe panoul de comandă emit un clic atunci când le apăsați. Puteți dezactiva acest sunet.

7.6 Selectarea celui mai recent program

Puteți seta selectarea automată a programului și opțiunilor folosite cel mai recent.

Este salvat cel mai recent program care a fost finalizat înainte de dezactivarea aparatului. Astfel, acesta este selectat automat după activarea aparatului.

Dacă selectarea celui mai recent program este dezactivată, programul implicit este ECO.

7.7 TimeBeam

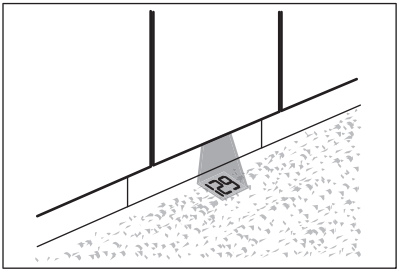

TimeBeam afișează următoarele informații pe podea sub ușa aparatului:
- Durata programului atunci când programul începe.
- **0:00** și **CLEAN** când programul s-a încheiat.
- **DELAY** și durata numărătorii inverse atunci când începe pornirea cu întârziere.
- Un cod de alarmă în cazul unei defecțiuni a aparatului.

Când AirDry deschide ușa, TimeBeam este stins. Pentru a afla timpul rămas pentru programul aflat în desfășurare, priviți afișajul panoului de comandă.

7.8 Modul setare

Navigarea în modul setare

Puteți naviga în modul setare folosind bara de selectare MY TIME.

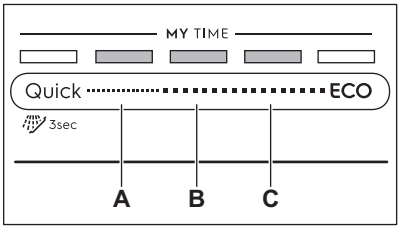

A. Buton **Anterior**
B. Buton **OK**
C. Buton **Următor**
Folosiți **Anterior** și **Următor** pentru a comuta între setările de bază și pentru a le schimba valoarea.

Folosiți **OK** pentru a intra în setarea selectată și pentru a confirma schimbarea valorii acesteia.

Intrarea în modul setare

Puteți intra în modul setare înainte de a începe un program. Nu puteți intra în modul setare dacă programul este activ.

Pentru a intra în modul setare, apăsați lung și simultan Quick și **ECO** timp de circa 3 secunde.
Se aprind luminile corespunzătoare pentru **Anterior**, **OK** și **Următor**.

Modificarea unei setări

Asigurați-vă că aparatul este în modul setare.

1. Folosiți **Anterior** sau **Următor** pentru a selecta bara ECOMETER dedicată setării dorite.

- Clipește bara ECOMETER care este dedicată setării alese.
- Afișajul indică valoarea pentru setarea curentă.

2. Apăsați **OK** pentru a introduce setarea.
   - Este aprinsă bara ECOMETER care este dedicată setării alese. Celelalte bare sunt stinse.
   - Valoarea setării curente clipește.
3. Apăsați **Anterior** sau **Următor** pentru a schimba valoarea.
4. Apăsați **OK** pentru a confirma setarea.
   - Noua setare este salvată.
   - Aparatul revine la lista cu setări de bază.
5. Apăsați lung și simultan Quick și **ECO** timp de circa 3 secunde pentru a ieși din modul setare.

Aparatul revine la selectarea programului.
Setările salvate rămân valide până la modificarea lor ulterioară.

8. UTILIZAREA ZILNICĂ

1. Deschideți robinetul de apă.
2. Apăsați lung ⏻ până când aparatul este activat.
3. Umpleți recipientul pentru sare dacă este gol.
4. Umpleți dozatorul pentru agent de clătire dacă este gol.
5. Încărcați coșurile.
6. Adăugați detergent.
7. Selectarea și pornirea unui program.
8. Închideți robinetul de apă după terminarea programului.

8.1 Utilizarea detergentului

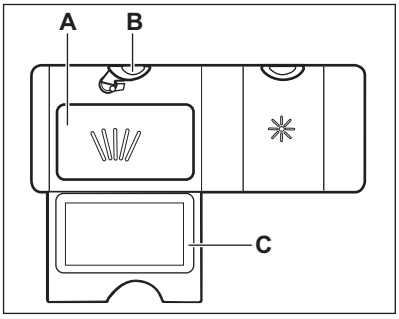

1. Apăsați butonul de eliberare (**B**) pentru a deschide capacul (**C**).
2. Puneți detergentul, sub formă de pudră sau tablete în compartimentul (**A**).
3. Dacă programul are o fază de prespălare, puneți o cantitate redusă de detergent pe partea interioară a ușii aparatului.
4. Închideți capacul. Verificați dacă butonul de eliberare se blochează în poziție.

8.2 Selectarea și pornirea unui program folosind bara de selectare MY TIME

1. Glisați degetul peste bara de selecție MY TIME pentru a alege un program adecvat.
   - Lumina corespunzătoare programului selectat este aprinsă.
   - ECOMETER indică nivelul pentru consumul de energie și apă.
   - Afișajul indică durata programului.
2. Activați EXTRAS dorite dacă aveți nevoie.
3. Închideți ușa aparatului pentru a porni programul.

8.3 Selectarea și pornirea programului Preclătire

1. Pentru selectare Preclătire, apăsați lung Quick timp de 3 secunde.
   - Lumina corespunzătoare butonului este aprinsă.
   - ECOMETER este oprit.
   - Afișajul indică durata programului.
2. Închideți ușa aparatului pentru a porni programul.

8.4 Activarea EXTRAS

1. Selectați un program folosind bara de selectare MY TIME.
2. Apăsați butonul dedicat opțiunii pe care doriți să o activați.
   - Lumina corespunzătoare butonului este aprinsă.
   - Afișajul indică durata actualizată a programului.
   - ECOMETER indică nivelul actualizat de energie și consum de apă.

Implicit, opțiunile trebuie activate de fiecare dată înainte de pornirea unui program.
Dacă este activat cel mai recent program selectat, opțiunile salvate sunt activate automat împreună cu programul.

Este imposibilă activarea sau dezactivarea opțiunilor în timpul funcționării unui program.

Nu toate opțiunile sunt compatibile între ele.

Activarea opțiunilor crește deseori consumul de apă și energie, precum și durata programului.

8.5 Pornirea programului AUTO Sense

1. Apăsați AUTO Sense.
   - Lumina corespunzătoare butonului este aprinsă.
   - Afișajul indică cea mai mare durată posibilă a programului.

MY TIME și EXTRAS nu se pot folosi cu acest program.

2. Închideți ușa aparatului pentru a porni programul.

Aparatul detectează tipul de încărcătură și reglează un ciclu de spălare adecvat. În timpul ciclului, senzorii se activează de câteva ori și durata inițială a programului se poate reduce.

8.6 Întârzierea începerii unui program

1. Selectați un program.
2. Apăsați 3h în mod repetat până când afișajul indică durata dorită a întârzierii (de la 1 la 24 de ore).

Lumina corespunzătoare butonului este aprinsă.

3. Închideți ușa aparatului pentru a porni numărătoarea inversă.

În timpul numărătorii inverse nu este posibilă schimbarea duratei întârzierii și programul selectat.

Atunci când numărătoarea inversă s-a finalizat, programul pornește.

8.7 Anularea pornirii cu întârziere în timpul derulării numărătorii inverse

Apăsați lung ⏻ timp de circa 3 secunde. Aparatul revine la selectarea programului.

Dacă anulați pornirea cu întârziere trebuie să selectați din nou programul.

8.8 Anularea unui program care rulează

Apăsați lung ⏻ timp de circa 3 secunde. Aparatul revine la selectarea programului.

Înainte de a porni un nou program, verificați dacă există detergent în dozatorul pentru detergent.

8.9 Deschiderea ușii în timpul funcționării aparatului

Deschiderea ușii în timpul funcționării unui program oprește aparatul. Aceasta poate afecta consumul de energie și durata programului. După ce închideți ușa, aparatul continuă de la momentul întreruperii.

Dacă ușa este deschisă pentru mai mult de 30 de secunde pe durata fazei de uscare, programul aflat în derulare se termină. Acest lucru nu se întâmplă dacă ușa este deschisă de funcția AirDry.

8.10 Funcția Auto Off

Această funcție economisește energia prin oprirea aparatului atunci când nu funcționează.

Funcția se activează automat:
- Când programul s-a terminat.
- După 5 minute, dacă un program nu a fost pornit.

8.11 Terminarea programului

Când programul s-a încheiat, afișajul indică 0:00.

Funcția Auto Off oprește automat aparatul.

Toate butoanele sunt inactive cu excepția butonului pornit/oprit.

9. INFORMAȚII ȘI SFATURI

9.1 Generalități

Respectați sfaturile de mai jos pentru a avea rezultate optime la curățare și uscare la utilizarea zilnică și pentru a vă ajuta să protejați mediul.

- Scoateți din vase resturile mari de alimente și aruncați-le la gunoi.
- Nu clătiți manual vasele înainte de a le pune în mașina de spălat vase. Atunci când este nevoie, selectați un program cu o fază de prespălare.
- Utilizați întotdeauna tot spațiul din coșuri.
- Asigurați-vă că articolele din coșuri nu se ating și nu se acoperă unul pe celălalt. Doar atunci apa poate ajunge peste tot pentru a spăla vasele.
- Puteți utiliza detergent, agent de clătire și sare speciale pentru mașina de spălat vase sau puteți utiliza tabletele combinate (de ex. „Toate în 1”). Respectați instrucțiunile de pe ambalaj.
- Selectați un program în funcție de tipul de încărcătură și gradul de murdărie. ECO asigură cea mai eficientă utilizare a apei și energiei consumate.

9.2 Utilizarea sării, a agentului de clătire și a detergentului

- Utilizați numai sare, agent de clătire și detergent concepute pentru mașina de spălat vase. Alte produse pot cauza deteriorarea aparatului.
- În zone cu apă dură și foarte dură vă recomandăm să utilizați separat detergent simplu (pudră, gel, tablete care nu conțin agenți suplimentari), agent de clătire și sare pentru rezultate optime la curățare și uscare.
- Tabletele de detergent nu se dizolvă complet în timpul programelor scurte. Pentru prevenirea apariției reziduurilor de detergent pe veselă, recomandăm utilizarea tabletelor în programele lungi.
- Nu utilizați mai mult decât cantitatea corectă de detergent. Consultați instrucțiunile de pe ambalajul detergentului.

9.3 Ce trebuie făcut dacă doriți să nu mai utilizați tablete combinate

Înainte de a începe să utilizați în mod separat detergent, sare și agent de clătire realizați următorii pași:

1. Setați nivelul cel mai înalt pentru dedurizatorul de apă.
2. Asigurați-vă că rezervorul pentru sare și dozatorul pentru agentul de clătire sunt pline.
3. Porniți programul Quick. Nu adăugați detergent și nu puneți vase în coșuri.
4. La încheierea programului, reglați dedurizatorul de apă în funcție de duritatea apei din zona în care vă aflați.
5. Reglați cantitatea de agent de clătire.

9.4 Anterior pornirii unui program

Înainte de a porni programul selectat, asigurați-vă de următoarele:

- Filtrele sunt curate și corect instalate.
- Capacul rezervorului pentru sare este strâns.
- Brațele stropitoare nu sunt înfundate.
- Există suficientă sare și agent de clătire (dacă nu utilizați tablete combinate).
- Amplasarea articolelor în coșuri este corectă.
- Programul corespunde tipului de încărcătură și gradului de murdărie.
- Este utilizată cantitatea corectă de detergent.

9.5 Încărcarea coșurilor

- Folosiți aparatul pentru a spăla doar articolele care se pot spăla automat.
- Nu spălați în aparat obiecte din lemn, corn, porțelan, aluminiu, cositor și cupru.
- Nu spălați articole care pot absorbi apa (bureți, cârpe menajere).
- Îndepărtați reziduurile alimentare mari de pe vase.
- Înmuiați vasele cu mâncare arsă înainte de a le spăla în aparat.
- Puneți obiectele concave (ceștile, paharele și cratițele) cu gura în jos.
- Asigurați-vă că paharele nu se ating între ele.
- Puneți obiectele ușoare în coșul superior. Asigurați-vă că obiectele nu se mișcă liber.
- Puneți tacâmurile și articolele mici în sertarul pentru tacâmuri.
- Asigurați-vă că brațele stropitoare se pot mișca liber înainte să porniți un program.

9.6 Descărcarea coșurilor

1. Lăsați vesela să se răcească înainte de a o scoate din aparat. Articolele fierbinți se pot deteriora ușor.
2. Mai întâi, goliți coșul inferior și apoi pe cel superior.

După finalizarea programului, poate să rămână apă pe suprafețele de la interior.

10. ÎNGRIJIREA ȘI CURĂȚAREA

AVERTISMENT!
Înainte de a efectua orice operație de întreținere diferită de rularea programul Machine Care, dezactivați aparatul și scoateți ștecherul din priză.

Filtrele murdare și brațele stropitoare înfundate afectează performanțele de la spălare. Verificați regulat aceste elemente și, dacă este necesar, curățați-le.

10.1 Machine Care

Machine Care este un program conceput pentru a curăța interiorul aparatului având rezultate optime. Acesta îndepărtează depunerile de calcar și grăsime.

Atunci când aparatul detectează nevoia de curățare, indicator este aprins. Porniți programul Machine Care pentru a curăța interiorul aparatului.

Pornirea programului Machine Care

Înainte de a începe programul Machine Care, curățați filtrele și brațele pulverizatoare.

1. Folosiți un agent de decalcifiere sau un produs de curățare conceput special pentru mașinile de spălat vase. Respectați instrucțiunile de pe ambalaj. Nu puneți vase în coșuri.
2. Apăsați lung și simultan + și AUTO Sense timp de circa 3 secunde.

Indicatorii și + clipesc.Afișajul prezintă durata programului.

3. Închideți ușa aparatului pentru a porni programul.

Când programul s-a încheiat, indicatorul este stins.

10.2 Curățarea interiorului

- Curățați cu atenție aparatul, inclusiv garnitura cauciucată a ușii, folosind o lavetă moale și umedă.
- Nu folosiți produse abrazive, bureți abrazivi, instrumente ascuțite, produse chimice agresive, burete de sârmă sau solvenți.
- Pentru a păstra performanțele aparatului, folosiți cel puțin o dată la două luni un produs de curățare conceput special pentru mașinile de spălat vase. Urmați cu atenție instrucțiunile de pe ambalajul produsului.
- Pentru rezultate optime la spălare, porniți programul Machine Care.

10.3 Curățarea exterioară

- Curățați aparatul cu o lavetă moale, umedă.
- Utilizați numai detergenți neutri.
- Nu folosiți produse abrazive, bureți abrazivi sau solvenți.

10.4 Curățarea filtrelor

Sistemul de filtrare este realizat din 3 piese.

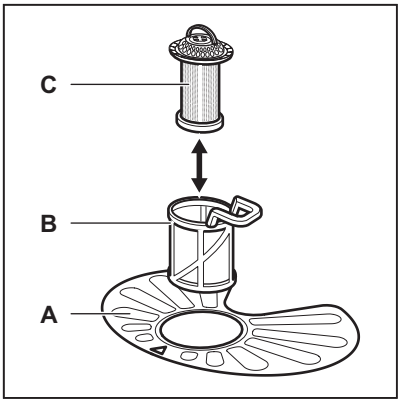

1. Rotiți filtrul (**B**) în sens antiorar și scoateți-l.

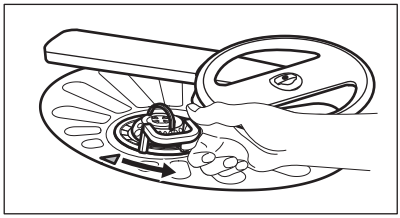

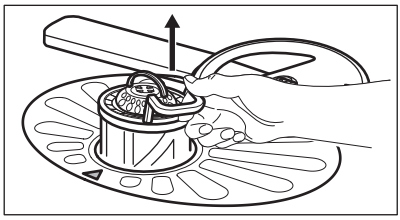

2. Scoateți filtrul (**C**) din filtrul (**B**).
3. Scoateți filtrul plat (**A**).

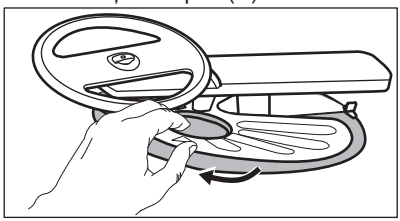

4. Spălați filtrele.

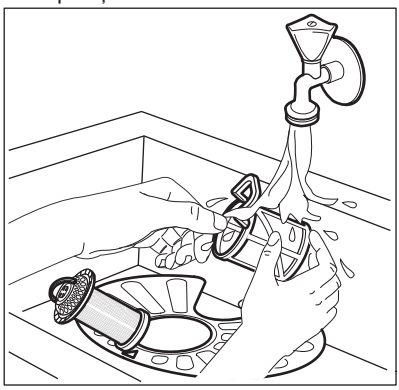

5. Asigurați-vă că nu există resturi alimentare sau mizerie în sau în jurului marginii colectorului de apă.
6. Puneți la loc filtrul plat (**A**). Asigurați-vă că este poziționat corect sub cele 2 ghidaje.

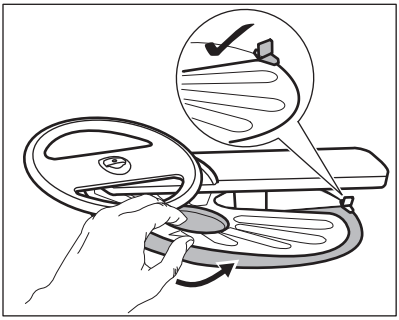

7. Reasamblați filtrele (**B**) și (**C**).
8. Puneți la loc filtrul (**B**) în filtrul plat (**A**). Rotiți-l în sens orar până când se fixează.

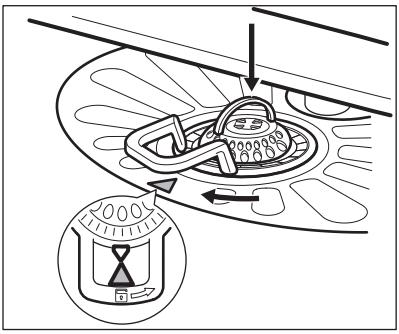

ATENȚIE!
O poziție incorectă a filtrelor poate cauza rezultate nesatisfăcătoare la spălare și deteriorarea aparatului.

10.5 Curățarea brațului stropitor inferior

Vă recomandăm să curățați regulat brațul stropitor inferior pentru a împiedica înfundarea cu mizerie a orificiilor.

Orificiile înfundate pot conduce la rezultate nesatisfăcătoare la spălare.

1. Pentru a scoate brațul stropitor inferior, trageți-l în sus.

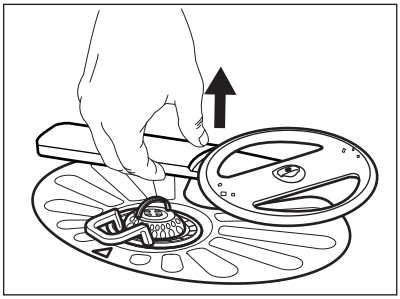

2. Spălați brațul stropitor sub un jet de apă. Folosiți un instrument subțire ascuțit, de ex. o scobitoare, pentru a îndepărta particulele de murdărie din orificii.

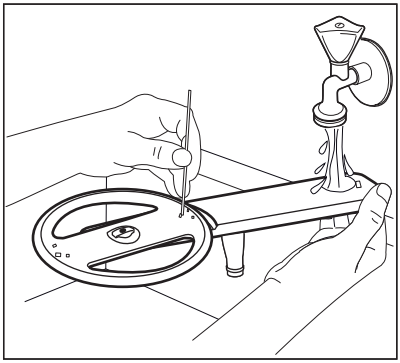

3. Pentru a reinstala brațul stropitor, apăsați-l în jos.

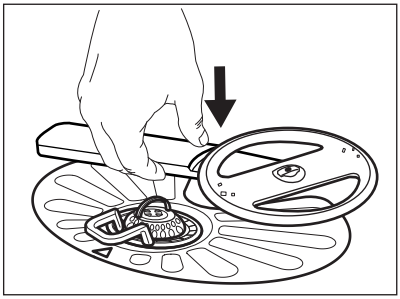

10.6 Curățarea brațului stropitor din tavan

Vă recomandăm să curățați regulat brațul stropitor din tavan pentru a împiedica înfundarea cu mizerie a orificiilor. Orificiile înfundate pot conduce la rezultate nesatisfăcătoare la spălare.

Brațul stropitor din tavan se găsește pe tavanul aparatului. Brațul stropitor (**C**) este instalat în tubul de livrare (**A**) din elementul de montare (**B**).

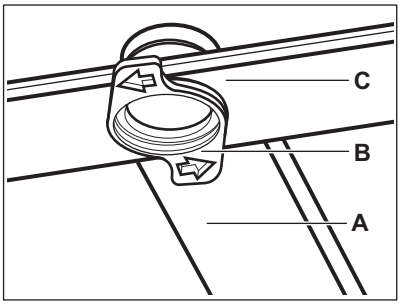

1. Eliberați clemele de pe părțile laterale ale șinelor glisante ale sertarului de tacâmuri și trageți sertarul afară.

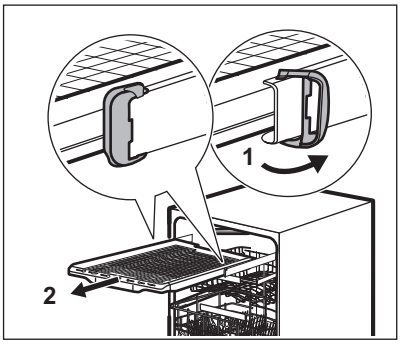

2. Mutați coșul superior la cel mai de jos nivel pentru a atinge brațul stropitor cu mai mare ușurință.
3. Pentru a detașa brațul stropitor (**C**) de la tubul de livrare (**A**), rotiți elementul de montare (**B**) în sensul invers acelor de ceasornic și trageți brațul stropitor în jos.
4. Spălați brațul stropitor sub un jet de apă. Folosiți un instrument subțire ascuțit, de ex. o scobitoare, pentru a îndepărta particulele de murdărie din orificii. Treceți apă prin găuri pentru a îndepărta particulele de murdărie din interior.

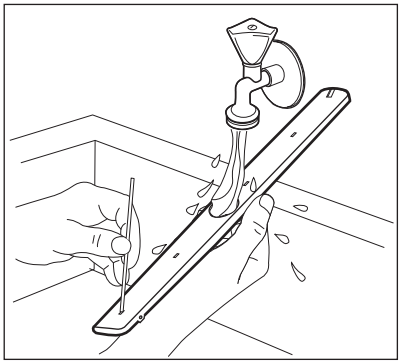

5. Pentru a instala brațul stropitor la loc (**C**), introduceți elementul de montare (**B**) în brațul stropitor și fixați-l în tubul de livrare (**A**) rotindu-l în sensul acelor de ceasornic. Asigurați-vă că elementul de montare se blochează în locul său.
6. Instalați sertarul de tacâmuri pe șinele glisante și blocați clemele.

11. DEPANAREA

AVERTISMENT!
Repararea incorectă a aparatului poate pune în pericol siguranța utilizatorului. Toate reparațiile trebuie efectuate de către personal calificat.

Majoritatea problemelor care pot să apară pot fi rezolvate fără a fi necesară contactarea unui Centru de service autorizat.

Consultați tabelul de mai jos pentru informații privind posibilele probleme.

În cazul unor probleme, afișajul indică un cod de alarmă.

Problema și codul alarmei	Cauză posibilă și soluție
Nu puteți activa aparatul.	• Verificați dacă ștecherul este introdus în priză. • Verificați dacă există o siguranță arsă în tabloul de siguranțe.
Programul nu pornește.	• Verificați dacă ușa aparatului este închisă. • Dacă este setată pornirea cu întârziere, anulați setarea sau așteptați terminarea numărătorii inverse. • Aparatul reîncarcă rășină în interiorul dedurizatorului de apă. Durata procedurii este de aproximativ 5 minute.
Aparatul nu se alimentează cu apă. Afișajul indică „10 sau „11 .	• Verificați dacă robinetul de apă este deschis. • Verificați dacă presiunea de la rețeaua de alimentare cu apă nu este prea mică. Pentru această informație, contactați compania locală de furnizare a apei. • Verificați dacă robinetul de apă este înfundat. • Verificați dacă filtrul din furtunul de alimentare este înfundat. • Verificați dacă furtunul de alimentare este răsucit sau îndoit.
Aparatul nu evacuează apa. Afișajul indică „20.	• Verificați dacă scurgerea chiuvetei este înfundată. • Verificați dacă filtrul din furtunul de evacuare este înfundat. • Verificați dacă sistemul de filtrare intern este înfundat. • Verificați dacă furtunul de evacuare este răsucit sau îndoit.
Dispozitivul anti-inundație este pornit. Afișajul indică „30.	• Închideți robinetul de apă și adresați-vă unui Centru de service autorizat.
Aparatul se oprește și pornește de mai multe ori în timpul funcționării.	• Acest lucru este normal. Aceasta oferă rezultate optime la curățare și economii de energie.
Programul durează prea mult.	• Dacă este setată opțiunea pornire cu întârziere, anulați setarea întârzierii sau așteptați terminarea numărătorii inverse. • Activarea opțiunilor poate crește durata programului.
Durata rămasă pe afișaj crește și sare până aproape de finalul duratei programului.	• Acesta nu este un defect. Aparatul funcționează corect.
Mici scurgeri din ușa aparatului.	• Aparatul nu este adus la nivel. Slăbiți sau strângeți picioarele reglabile (dacă se poate). • Ușa aparatului nu este centrată pe cuvă. Reglați piciorul din spate (dacă se poate).

Problema și codul alarmei	Cauză posibilă și soluție
Ușa aparatului se închide greu.	• Aparatul nu este adus la nivel. Slăbiți sau strângeți picioarele reglabile (dacă se poate). • Părți din veselă ies prin coșuri.
Sunete de huruit sau ciocănit din interiorul aparatului.	• Vesela nu este pusă corect în coșuri. Consultați prospectul despre încărcarea coșului. • Verificați dacă brațele stropitoare se pot roti liber.
Aparatul declanșează întrerupătorul.	• Amperajul este insuficient pentru a alimenta simultan toate aparatele aflate în uz. Verificați amperajul de la priză și capacitatea contorului sau opriți unul dintre aparatele aflate în uz. • Defect electric intern al aparatului. Contactați un Centru de service autorizat.

După verificarea aparatului, dezactivați și activați din nou aparatul. Dacă problema apare din nou, contactați un Centru de service autorizat.

Pentru coduri de alarmă care nu se regăsesc în tabel, contactați un Centru de service autorizat.

11.1 Rezultatele procesului de spălare și uscare nu sunt satisfăcătoare

Problemă	Cauză posibilă și soluție
Rezultate slabe la spălare.	• Consultați **„Utilizarea zilnică”**, **„Informații și sfaturi”** și prospectul despre încărcarea coșului. • Utilizați un program cu spălare mai intensivă. • Activați opțiunea ExtraPower pentru a îmbunătăți rezultatele la spălare pentru un program selectat. • Curățați duzele brațului stropitor și filtrul. Consultați **„Îngrijirea și curățarea”**.
Rezultate slabe la uscare.	• Vesela a fost lăsată prea mult timp în interiorul aparatului închis. Activați AirDry pentru a seta deschiderea automată a ușii și pentru a îmbunătăți performanța la uscare. • Nu există agent de clătire sau dozajul agentului de clătire nu este suficient. Umpleți dozatorul pentru agent de clătire sau setați un nivel mai ridicat pentru agentul de clătire. • Calitatea agentului de clătire poate fi de vină. • Vă recomandăm să utilizați întotdeauna agent de clătire, chiar și în combinație cu tablete combinate. • Este posibil ca articolele din plastic să necesite uscarea pe prosop. • Programul nu are o fază de uscare. Consultați **„Prezentarea programelor”**.

Problemă	Cauză posibilă și soluție
Apar dâre sau pelicule albăstrui pe pahare și vase.	• Cantitatea de agent de clătire eliberată este prea mare. Reglați nivelul pentru agentul de clătire la un nivel mai mic. • Cantitatea de detergent este prea mare.
Apar pete și picături uscate de apă pe pahare și vase.	• Cantitatea de agent de clătire eliberată este insuficientă. Reglați nivelul pentru agentul de clătire la un nivel mai mare. • Calitatea agentului de clătire poate fi de vină.
Interiorul aparatului este ud.	• Acest lucru nu constituie o defectare a aparatului. Aerul umed se condensează pe pereții aparatului.
Spumă anormală în timpul spălării.	• Folosiți detergent special conceput pentru mașini de spălat vase. • Există scurgeri din dozatorul pentru agentul de clătire. Contactați un Centru de service autorizat.
Urme de rugină pe tacâmuri.	• Este utilizată prea multă sare în apa folosită la spălare. Consultați **„Dedurizatorul de apă”**. • Tacâmurile din argint și oțel inoxidabil au fost puse împreună. Nu puneți alături articolele din argint de cele din oțel inoxidabil.
Există reziduuri de detergent în dozator la finalul programului.	• Tableta de detergent s-a blocat în dozator și, de aceea, nu a fost complet dizolvată de apă. • Apa nu poate dizolva detergentul din dozator. Asigurați-vă că brațele stropitoare nu sunt blocate sau înfundate. • Asigurați-vă că articolele din coșuri nu împiedică deschiderea capacului dozatorului pentru detergent.
Miros neplăcut în interiorul aparatului.	• Consultați **„Curățarea internă”**. • Porniți programul Machine Care cu un agent de decalcifiere sau un produs de curățare conceput pentru mașini de spălat vase.

Problemă	Cauză posibilă și soluție
Depuneri de calcar pe veselă, cuvă și pe interiorul ușii.	• Nivelul de sare este scăzut, verificați indicatorul de realimentare. • Capacul rezervorului pentru sare este slăbit. • Apa de la robinet este dură. Consultați **„Dedurizatorul de apă”**. • Folosiți sare și setați regenerarea dedurizatorului de apă chiar și atunci când sunt folosite tablete multi-funcționale. Consultați **„Dedurizatorul de apă”**. • Porniți programul Machine Care cu un produs de decalcifiere conceput pentru mașini de spălat vase. • Dacă încă mai rămân depuneri de calcar, curățați aparatul cu agenți de curățare speciali dedicați pentru acest scop. • Încercați un detergent diferit. • Contactați producătorul detergentului.
Veselă mată, decolorată sau ciobită.	• Asigurați-vă că sunt spălate doar articole care pot fi spălate în mașina de spălat vase. • Încărcați și descărcați cu atenție coșul. Consultați prospectul despre încărcarea coșului. • Puneți obiectele delicate în coșul superior. • Activați opțiunea GlassCare pentru a asigura îngrijirea specială a paharelor și articolelor delicate.

Consultați **„Înainte de prima utilizare”**, **„Utilizarea zilnică"** sau **„Informații și sfaturi"** pentru alte cauze posibile.

12. FIȘĂ CU INFORMAȚII DESPRE PRODUS

Marcă	Electrolux
Model	EEM48321L 911536443
Capacitatea nominală (setări standard)	14
Clasa de eficiență energetică	A+++
Consum de energie în kWh pe an, pe baza a 280 de cicluri standard de spălare folosind alimentarea cu apă rece și modurile cu consum redus de putere. Consumul real de energie depinde de condițiile de utilizare a aparatului.	237
Consumul de energie al ciclului standard de spălare (kWh)	0.832
Consumul de putere în „modul oprit” (W)	0.50

Consumul de putere în „modul inactiv” (W)	5.0
Consum de apă de în litri pe an, pe baza a 280 de cicluri standard de spălare. Consumul real de apă depinde de condițiile de utilizare a aparatului.	2940
Clasa de eficiență a uscării pe o scară de la G (minimă) la A (maximă)	A
„Programul standard” este ciclul standard de spălare la care se referă informația de pe etichetă și din fișă, că acesta este adecvat pentru spălarea veselei cu un grad normal de murdărie și că este cel mai eficient program din punct de vedere al consumului combinat de apă și energie. Acesta este indicat ca fiind programul „Eco”.	ECO
Durata programului pentru ciclul standard de spălare (min)	240
Durata modului inactiv (min)	1
Emisiile de zgomot transmis prin aer (db(A) re 1pW)	44
Aparat încorporabil D/N	Da

13. INFORMAȚII TEHNICE SUPLIMENTARE

Dimensiuni	Lățime / înălțime / adâncime (mm)	596 / 818 - 898 / 550
Conexiunea la rețeaua electrică **1)**	Tensiune (V)	220 - 240
	Frecvență (Hz)	50
Presiunea de alimentare cu apă	Min. / max. bar (MPa)	0.5 (0.05) / 8 (0.8)
Alimentarea cu apă	Apă rece sau caldă **2)**	max 60°C

1) Consultați plăcuța cu date tehnice pentru restul valorilor.

2) Dacă apa caldă provine dintr-o sursă alternativă de energie (de ex. panouri solare), utilizați o sursă de apă caldă pentru a reduce consumul de energie.

14. INFORMAȚII PRIVIND MEDIUL

Reciclați materialele marcate cu simbolul ♺. Pentru a recicla ambalajele, acestea trebuie puse în containerele corespunzătoare. Ajutați la protejarea mediului și a sănătății umane și la reciclarea deșeurilor din aparatele electrice și electrocasnice. Nu aruncați aparatele marcate cu acest simbol împreună cu deșeurile menajere. Returnați produsul la centrul local de reciclare sau contactați administrația orașului dvs.

İÇİNDEKİLER

1. GÜVENLIK BILGILERI..... 28
2. GÜVENLIK TALIMATLARI..... 29
3. ÜRÜN TANIMI..... 31
4. KUMANDA PANELI..... 31
5. İLK KULLANIMDAN ÖNCE..... 32
6. PROGRAM SEÇIMI..... 33
7. TEMEL AYARLAR 36
8. GÜNLÜK KULLANIM..... 39
9. İPUÇLARI VE YARARLI BILGILER..... 41
10. BAKIM VE TEMIZLIK..... 43
11. SORUN GIDERME..... 46
12. ÜRÜN BILGI SAYFASI..... 49
13. EK TEKNIK BILGILER..... 50
14. TÜKETICININ SEÇIMLIK HAKLARI..... 50

BİZİM İÇİN ÖNEMLİSİNİZ

Bir Electrolux cihazı aldığınız için teşekkürler. Size onlarca yıllık profesyonel deneyim ve yenilik sunan bir ürün tercih ettiniz. Sizi düşünerek tasarlanan yaratıcı ve şık bir ürün. Bu ürünü her kullandığınızda, daima en iyi sonuçları alacağınızdan emin olabilirsiniz.
Electrolux'e hoş geldiniz.
Aşağıdakiler için web sitemizi ziyaret edin:



Kullanım önerileri, broşürler, sorun giderme bilgileri, servis bilgileri edinmek için:
www.electrolux.com/webselfservice



Ürününüzü daha iyi servis için kaydedin:
www.registerelectrolux.com



Cihazınız için Aksesuarlar, Sarf Malzemeleri ve Orijinal yedek parçalar satın alın:
www.electrolux.com/shop

MÜŞTERİ HİZMETLERİ VE SERVİS

Orijinal yedek parça kullanılmasını tavsiye ederiz.
Yetkili Servis Merkezimizle iletişim sırasında, aşağıdaki verilerin bulunduğunu kontrol edin: Model, PNC, Seri Numarası.
Bilgiler, bilgi etiketinde yazılıdır.

⚠ Uyarı / Dikkat-Güvenlik bilgileri

ⓘ Genel bilgiler ve tavsiyeler

Çevre ile ilgili bilgiler

Önceden haber verilmeksizin değişiklik yapma hakkı saklıdır.

1. ⚠ GÜVENLIK BILGILERI

Cihazın montaj ve kullanımından önce, verilen talimatları dikkatlice okuyun. Üretici, yanlış kurulum veya kullanımdan kaynaklanan yaralanma ya da hasarlardan sorumlu değildir. Talimatları, ileride kullanabilmeniz için her zaman güvenli ve kolay ulaşılabilir bir yerde tutun.

1.1 Çocukların ve savunmasız kişilerin güvenliği

- Bu cihaz, güvenli şekilde kullanımı ve oluşabilecek tehlikeler hakkında talimat, gözetim veya bilgi verilmesi halinde 8 yaş ve üzeri çocuklar ve fiziksel, duyumsal veya zihinsel kapasitesi düşük veya bilgi ve deneyimi olmayan kişiler tarafından kullanılabilir.
- 3 ile 8 yaş arasındaki çocuklar ve ileri düzey zihinsel ile fiziksel engellere sahip kişiler gözetim altında bulunmadıkları müddetçe bu ürünü tek başına kullanmamalıdır.
- 3 yaşından küçük çocuklar, sürekli olarak gözlemlenmedikçe cihazdan uzak tutulmalıdır.
- Çocukların cihazla oynamasına izin vermeyin.
- Deterjanları çocuklardan uzak tutun.
- Kapak açıkken, çocukları ve evcil hayvanları cihazdan uzak tutun.
- Temizlik ve bakım işlemi çocuklar tarafından, denetim altında olmadıkları sürece, yapılmamalıdır.

1.2 Genel Güvenlik

- Bu cihaz, aşağıdaki gibi ev ve benzeri alanlarda kullanılmak üzere tasarlanmıştır:
  - çiftlik evleri; mağaza, ofis ve diğer çalışma ortamlarındaki çalışanlar için yapılmış mutfak bölümleri;
  - otel, motel ve diğer konaklama tarzı yerlerdeki müşteriler tarafından.
- Cihazın teknik özelliklerini kesinlikle değiştirmeyin.
- Çalıştırma su basıncı (minimum ve maksimum) 0.5 (0.05) / 8 (0.8) bar (MPa) arasında olmalıdır

- Maksimum 14 kişilik yer ayarını takip edin.
- Elektrik kablosunun zarar görmesi durumunda, bir kazanın meydana gelmesine engel olmak için, kablonun değişimi, üretici, Yetkili Servis veya benzer nitelikteki kalifiye bir kişi tarafından yapılmalıdır.
- Çatal bıçak takımını keskin uçları aşağı bakacak şekilde çatal-bıçak sepetine koyun veya keskin kenarları aşağıda yatay konumda çatal bıçak çekmecesine koyun.
- Kazara basmayı önlemek için cihazın kapısını açık şekilde gözetimsiz bırakmayın.
- Bakım işleminden önce, cihazı devre dışı bırakın ve elektrik fişinin bağlantısını kesin.
- Cihazı temizlemek için yüksek basınçlı su spreyi ve/veya buhar kullanmayın.
- Cihazın tabanında havalandırma açıklıkları varsa, örneğin bir halıyla örtülü olmamalıdır.
- Cihaz, su şebekesine verilen yeni hortum seti ile bağlanmak durumundadır. Eski hortum setleri tekrar kullanılmamalıdır.

2. GÜVENLIK TALIMATLARI

2.1 Montaj

UYARI!
Cihazın montajı yalnızca kalifiye bir kişi tarafından yapılmalıdır.

- Tüm ambalajları çıkartın.
- Hasarlı bir cihazı monte etmeyin ya da kullanmayın.
- Güvenlik açısından cihazı yerleşik yapıya kurmadan kullanmayın.
- Cihazla birlikte verilen montaj talimatlarını takip edin.
- Cihazı hareket ettirdiğinizde dikkatli olun, cihaz ağırdır. Her zaman koruyucu eldiven ve koruyuculu ayakkabı kullanın.
- Cihazı, sıcaklığı 0°C'den daha az olan yerlere monte etmeyin ya da buralarda kullanmayın.
- Cihazı, kurulum gerekliliklerini karşılayan güvenli ve uygun bir yere yerleştirin.

2.2 Elektrik bağlantısı

UYARI!
Yangın ve elektrik çarpması riski.

- Cihaz topraklanmalıdır.
- Anma değeri plakasındaki parametrelerinin ana güç kaynağının elektrik gücüne uygun olduğunda emin olun.
- Her zaman doğru monte edilmiş, darbeye dayanıklı bir priz kullanın.
- Priz çoğaltıcılarını ve uzatma kablolarını kullanmayın.
- Elektrik fişine ve kablosuna zarar vermemeye özen gösterin. Cihazın ana kablosunun değiştirilmesi

gerekirse, bu işlem Yetkili Servis tarafından yapılmalıdır.
- Fişi prize sadece kurulum tamamlandıktan sonra takın. Kurulumdan sonra elektrik fişine erişilebildiğinden emin olun.
- Cihazın fişini prizden çıkarmak için elektrik kablosunu çekmeyin. Her zaman fişten tutarak çekin.
- Bu cihaz 13 A fiş içermektedir. Gerektiği takdirde, prizin bağlı olduğu sigortanın bir 13 A ASTA (BS 1362) sigorta ile değiştirilmesi gerekir (Sadece İngiltere ve İrlanda).

2.3 Su bağlantısı

- Su hortumlarına zarar vermeyin.
- Yeni borulara veya uzun süre kullanılmamış olan borulara bağlamadan önce, herhangi bir tamir işlemi gerçekleştirirken veya yeni cihazlar takarken (su metreleri vb.) temiz su gelene dek suyu akıtın.
- Cihaz ilk kez kullanıldığında veya ilk kez kullanıldıktan sonra görülebilir su kaçağı olmadığından emin olun.
- Su giriş hortumu bir emniyet valfine ve içinden elektrik kablosunun geçtiği bir kılıfa sahiptir.

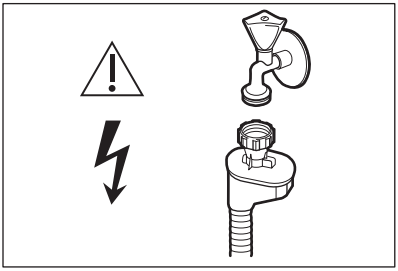

UYARI!
Tehlikeli voltaj.

- Eğer su giriş hortumu hasar görürse, derhal su musluğunu kapatın ve cihazın fişini prizden çekin. Su giriş hortumunu değiştirmek için Yetkili Servis Merkezine başvurun.

2.4 Kullanım

- Cihazın içine, üzerine veya yakınına yanıcı ürünler ya da yanıcı ürünlerle ıslanmış maddeler koymayın.
- Bulaşık makinesi deterjanları tehlikelidir. Deterjan ambalajının üzerindeki güvenlik talimatlarına uyun.
- Cihazdaki suyu içmeyin ya da bu suyla oynamayın.
- Program tamamlanana kadar cihazdan bulaşıkları çıkarmayın. Bulaşıkların üzerinde biraz deterjan kalabilir.
- Açık kapak üzerine oturmayın veya basmayın.
- Bir program çalışırken kapağı açarsanız cihazdan sıcak buhar çıkışı olabilir.

2.5 Servis

- Cihazı onarmak için yetkili bir Servis Merkezine başvurun.
- Sadece orijinal yedek parçalar kullanın.

2.6 Elden çıkarma

UYARI!
Yaralanma ya da boğulma riski.

- Cihazın fişini prizden çekin.
- Elektrik kablosunu kesin ve atın.
- Çocukların ve hayvanların cihazda kapalı kalmasını önlemek için kapak kilit dilini çıkarın.

Üretici / İhracatçı :

ELECTROLUX APPLIANCES AB

BUSINESS SECTOR EMA-EMEA (SEE)

ST GÖRANSGATAN 143

SE-105 45 STOCKHOLM

SWEDEN

TEL: +46 (8) 738 60 00

FAX: +46 (8) 738 63 35

www.electrolux.com

İthalatcı: Electrolux Dayanıklı Tüketim Mamulleri San. ve Tic. AŞ.

TR-34435 Taksim-Beyoğlu-İstanbul

Müşteri Hizmetleri: 0 850 250 35 89

musteri_hizmetleri@electrolux.com

WEB: www.electrolux.com.tr

Kullanım Ömrü Bilgisi :

Kullanım ömrü küçük ev aletlerinde 7 yıl, diğer beyaz eşya ürünlerinde ise 10 yıldır. Kullanım ömrü, üretici ve/veya ithalatçı firmanın cihazınızla ilgili yedek parça temini ve bakım süresini ifade eder.

3. ÜRÜN TANIMI

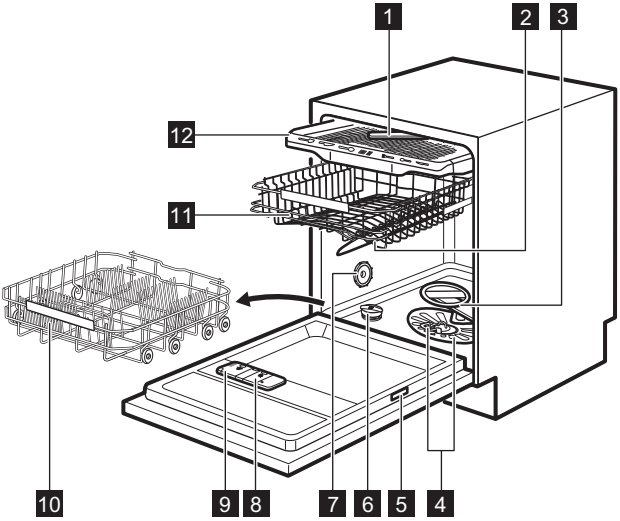

1 Tavan püskürtme kolu
2 Üst püskürtme kolu
3 Alt püskürtme kolu
4 Filtreler
5 Bilgi etiketi
6 Tuz haznesi
7 Hava menfezi
8 Parlatıcı gözü
9 Deterjan gözü
10 Alt sepet
11 Üst sepet
12 Çatal-bıçak çekmecesi

4. KUMANDA PANELI

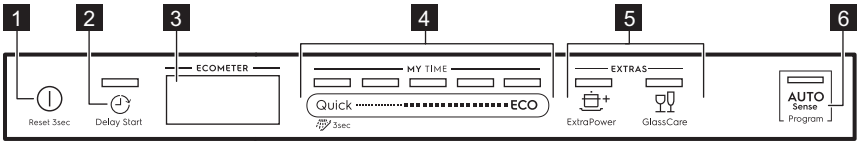

1 Açma / Kapama tuşu
2 Delay Start tuşu
3 Ekran
4 MY TIME seçim çubuğu
5 EXTRAS tuşları
6 AUTO Sense tuşu

4.1 Ekran

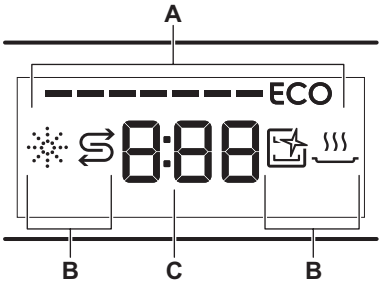

A. ECOMETER
B. Göstergeler
C. Saat göstergesi

4.2 ECOMETER



ECOMETER program seçiminin enerji ve su tüketimini üzerindeki etkisini gösterir. Ne kadar çubuk yanarsa tüketim o kadar az demektir.

ECO, normal kirli yüklerde çevreye en az zararlı programın seçildiğini gösterir.

4.3 Göstergeler

Gösterge	Açıklama
	Parlatıcı göstergesi. Parlatıcı gözünün doldurulması gerektiğinde yanar. **"İlk kullanımdan önce"** bölümüne bakın.
	Tuz göstergesi. Tuz haznesinin doldurulması gerektiğinde yanar. **"İlk kullanımdan önce"** bölümüne bakın.
	Machine Care göstergesi. Cihazın Machine Care programında iç temizlemeye ihtiyacı olduğunda yanar. **"Bakım ve Temizlik"** bölümüne bakın.
	Kurutma aşaması göstergesi. Kurutma aşamasına sahip bir program seçildiğinde açıktır. Kurutma aşamasına geçildiğinde yanar. **"Program seçimi"** bölümüne bakın.

5. İLK KULLANIMDAN ÖNCE

1. **Geçerli su yumuşatıcı seviyesinin, su kaynağının sertliği ile uyumlu olup olmadığını kontrol edin. Uyumlu değilse, su yumuşatıcının seviyesini ayarlayın.**
2. Tuz haznesini doldurun.
3. Parlatıcı gözünü doldurun.
4. Musluğu açın.
5. İmalattan kalan kalıntıları çıkarmak için Quick programını başlatın. Deterjan eklemeyin ve sepetlere bir şey yerleştirmeyin.

Programı başlattıktan sonra cihaz su yumuşatıcısındaki reçineyi 5 dakika boyunca tekrar devreye sokar. Yıkama aşaması ancak bu işlem bittikten sonra başlatılır. Prosedür periyodik olarak tekrarlanır.

5.1 Tuz haznesi

DİKKAT!
Sadece bulaşık makinelerine uygun kaba tuz kullanın. İnce tuz korozyon riskini artırır.

Su yumuşatıcı içine reçineyi yeniden doldurmak ve günlük kullanımda yıkamadan memnun edici sonuçların alınmasını sağlamak için tuz kullanılır.

Tuz haznesinin doldurulması

1. Tuz haznesinin kapağını saatin tersi yönde çevirip, çıkarın.

2. Tuz haznesine 1 litre su koyun (sadece ilk çalıştırmada).
3. Tuz haznesine 1 kg tuz koyun (tamamen dolana kadar).

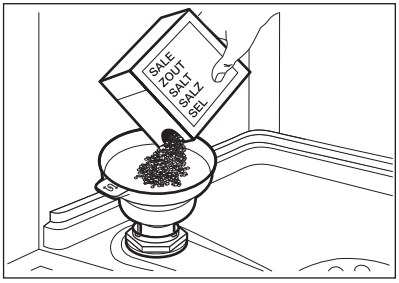

4. İçindeki son granüllerin de dökülmesini sağlamak için huniyi dikkatlice sallayın.
5. Tuz haznesi deliğinin etrafındaki tuzları temizleyin.

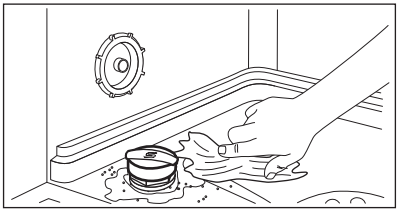

6. Tuz haznesini, haznenin kapağını saat yönünde çevirerek kapatın.

DİKKAT!
Tuz doldururken, hazneden tuz ve su taşabilir. Tuz haznesini doldurduktan sonra, dökülen tuzların çelik tabana zarar vermemesi için derhal durula& beklet programını çalıştırın.

5.2 Parlatıcı gözünün doldurulması

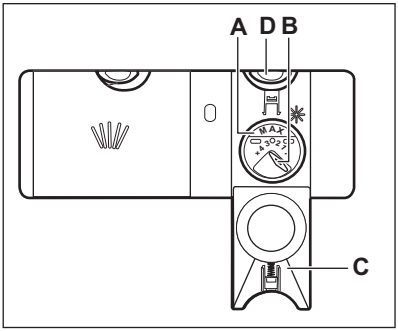

DİKKAT!
Sadece bulaşık makineleri için hazırlanmış parlatıcıları kullanın.

1. Kapağı (**C**) açmak için kilit açma tuşuna (**D**) basın.
2. Parlatıcı gözünü (**A**) sıvı "maks." seviyeye ulaşana kadar doldurun.
3. Dökülen parlatıcıyı, aşırı köpük oluşmasını önlemek için emici bir bezle silin.
4. Kapağı kapatın. Açma tuş kilidinin yerine oturduğundan emin olun.

Bırakılan miktar seçicisini (**B**), konum 1 (en düşük miktar) ile konum 4 veya 6 (en yüksek miktar) arasında ayarlayabilirsiniz.

6. PROGRAM SEÇIMI

6.1 MY TIME

MY TIME seçim çubuğunu kullanarak program süresine göre 30 dakikadan dört saate kadar uygun bir yıkama döngüsü seçebilirsiniz.

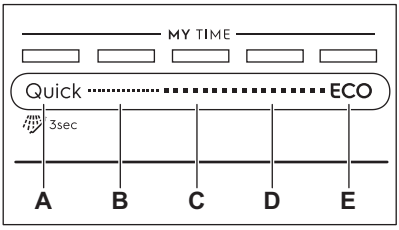

A. • **Quick** en kısa programdır. (**30min**)) taze ve hafif kirleri yıkamak için uygun.

- **Durulama öncesi** (**15min**) bulaşıkların üstündeki gıda kalıntılarının durulanması için bir programdır. Böylece cihaz içinde koku oluşmasının önüne geçilir. Bu programda deterjan kullanmayın.

B. **1h** taze ve hafif kuru kirlerin yıkanması için uygun bir programdır.

C. **1h 30min** normal kike sahip parçaların yıkanması ve kurutulması için uygun bir programdır.

D. **2h 40min** normal kire sahip parçaların yıkanması ve kurutulması için uygun bir programdır.

E. **ECO** en uzun programdır (**4h**). tabak-çanak ve çatal-bıçak yıkanırken enerji ve su tüketiminde azami tasarruf sağlar. Test enstitüleri için standart programdır.

6.2 EXTRAS

EXTRAS öğesini etkinleştirerek program seçimini ihtiyacınıza göre ayarlayabilirisiniz.

ExtraPower

ExtraPower seçilen programın yıkama sonuçlarını iyileştirir. Seçenek yıkama sıcaklığını ve süresini artırır.

GlassCare

GlassCare hassas parçalar için hassas yıkama sağlar. Bu seçenek, seçilen programın yıkama sıcaklığındaki hızlı değişiklikleri önler ve 45 °C dereceye indirir. Bu özellikle camların zarar görmesini engeller.

6.3 AUTO Sense

Program AUTO Sense yıkama döngüsünü yük tipine göre otomatik olarak ayarlar.

Makine, sepetlerdeki bulaşıkların kirlilik derecesini ve miktarını ölçer. Daha sonra otomatik olarak sıcaklığı ve su miktarının yanı sıra yıkama süresini de ayarlar.

6.4 Programların genel açıklaması

Program	Bulaşık tipi	Kirlilik derecesi	Program aşamaları	EXTRAS
Quick	• Çanak-çömlek • Çatal-bıçak	• Taze	• 50 °C'de yıkama • Ara durulama • Son durulama 45 °C • AirDry	• ExtraPower • GlassCare
Durulama öncesi	• Tüm yük türleri	• Her derecede kir	• Ön Yıkama	EXTRASbu programda mevcut değildir.
1h	• Çanak-çömlek • Çatal-bıçak	• Taze • Hafif kuru kirler	• 60 °C'de yıkama • Ara durulama • Son durulama 50 °C • AirDry	• ExtraPower • GlassCare
1h 30min	• Çanak-çömlek • Çatal-bıçak • Tencereler • Tavalar	• Normal pirolitik temizleme • Hafif kuru kirler	• 60 °C'de yıkama • Ara durulama • Son durulama 55 °C • Kurutma • AirDry	• ExtraPower • GlassCare

Program	Bulaşık tipi	Kirlilik derecesi	Program aşamaları	EXTRAS
2h 40min	• Çanak-çömlek • Çatal-bıçak • Tencereler • Tavalar	• Normal-ağır • Kurumuş kirler	• Ön Yıkama • 60 °C'de yıkama • Ara durulama • Son durulama 60 °C • Kurutma • AirDry	• ExtraPower • GlassCare
ECO	• Çanak-çömlek • Çatal-bıçak • Tencereler • Tavalar	• Normal pirolitik temizleme • Hafif kuru kirler	• Ön Yıkama • 50 °C'de yıkama • Ara durulama • Son durulama 55 °C • Kurutma • AirDry	• ExtraPower • GlassCare
AUTO Sense	• Çanak-çömlek • Çatal-bıçak • Tencereler • Tavalar	Program her türden kire uyum sağlar.	• Ön Yıkama • 50 - 60 °C yıkama • Ara durulama • Son durulama 60 °C • Kurutma • AirDry	EXTRASbu programda mevcut değildir.
Machine Care	• Yüksüz	Program cihazın içini temizler.	• 70 °C'de yıkama • Ara durulama • Son durulama • AirDry	EXTRASbu programda mevcut değildir.

Tüketim değerleri

Program [1)]	Su (l)	Enerji (kWh)	Süre (dak)
Quick	9.9 -12.1	0.56 - 0.69	30
Durulama öncesi	4.1 - 5.0	0.01 - 0.04	15
1h	10.4 - 12.7	0.83 - 0.96	60
1h 30min	10.3 - 12.6	0.96 - 1.09	90
2h 40min	9.8 - 12.0	1.05 - 1.18	160
ECO	10.5	0.832	240
AUTO Sense	8.7 - 12.0	0.75 - 1.18	120 - 170
Machine Care	8.9 - 10.9	0.60 - 0.72	60

1) Su basıncı ve sıcaklığı, elektrik beslemesindeki dalgalanmalar, seçenekler ve bulaşıkların miktarı, değerlerde değişikliğe neden olabilir.

Test enstitüleri için bilgiler

Performans testleri yapmak için gerekli bilgileri almak amacıyla (örn., EN60436'ya göre), aşağıdaki adrese bir e-posta gönderin:

info.test@dishwasher-production.com

Talebinize, plaka üzerinde bulunan ürün numarası kodunu (PNC) ekleyin.

Bulaşık makinenizle ilgili başka sorularınız için cihazınızla birlikte verilen servis kitabına bakınız.

7. TEMEL AYARLAR

Temel ayarları ihtiyacınıza göre değiştirerek cihazı yeniden ayarlayabilirsiniz.

Numara	Ayarlar	Değerler	Açıklama[1)]
1	Su sertli?i	1L seviyesinden 10L seviyesine (varsayılan: 5L)	Su yumuşatıcı seviyesini, bölgenizdeki su sertliğine göre ayarlayın.
2	Parlatıcı gözü boş bildirimi	On (varsayılan) Off	Parlatıcı göstergesini etkinleştir veya devre dışı bırak.
3	Bitiş sesi	On Off (varsayılan)	Program sonu için sesli ikazın devreye sokulması veya devre dışı bırakılması.
4	Oto. kapak açma	On (varsayılan) Off	AirDry özelliğini etkinleştir veya devre dışı bırak.
5	Tu? sesleri	On (varsayılan) Off	Düğmelerin basılma seslerini etkinleştirilmesi veya devre dışı bırakılması.
6	Son seçilen program	On Off (varsayılan)	En son kullanılan program ve seçeneklerin otomatik seçimini etkinleştirin veya devre dışı bırakın.
7	Göst. yere yansıtma	On (varsayılan) Off	TimeBeam özelliğini etkinleştir veya devre dışı bırak.

1) Daha fazla ayrıntı için bu bölümdeki diğer bilgilere göz atın.

Temel ayarları ayar modunda değiştirebilirsiniz.

Cihaz ayar modundayken ECOMETER öğesinin çubukları mevcut ayarları temsil eder. Her ayar için ECOMETER'in özel bir çubuğu yanıp söner.

Tabloda sunulan temel ayarların sırası da ECOMETER üzerindeki ayarların sırasıdır:

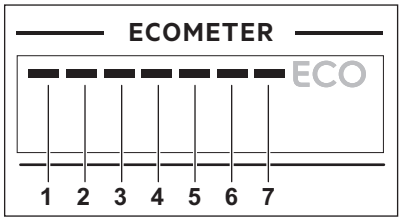

7.1 Su yumuşatıcı

Su yumuşatıcı, su kaynağındaki mineralleri yok eder; bu minerallerin

yıkamadan elde edilecek sonuçlar ve cihaz üzerinde olumsuz bir etkisi vardır.

Bu minerallerin içeriği ne kadar yüksek olursa, su da o kadar sert demektir. Su sertliği, eşdeğer skalalarda ölçülür.

Su yumuşatıcı, bölgenizdeki suyun sertliğine göre ayarlanmalıdır. Yerel su idareniz, bölgenizdeki suyun sertliği hakkında size bilgi verebilir. Yıkamadan memnun edici sonuçlar almak için, su yumuşatıcının doğru miktarda ayarlanması önemlidir.

Sert suyu yumuşatmak hem su ve enerji tüketimini artırır hem de program süresini uzatır. Su yumuşatıcı seviyesi artıkça, tüketim de artar ve program süresi uzar.

Su sertli?i

Alman derecesi (°dH)	Fransız derecesi (°fH)	mmol/l	Clarke derecesi	Su yumuşatıcı seviyesi
47 - 50	84 - 90	8.4 - 9.0	58 - 63	10
43 - 46	76 - 83	7.6 - 8.3	53 - 57	9
37 - 42	65 - 75	6.5 - 7.5	46 - 52	8
29 - 36	51 - 64	5.1 - 6.4	36 - 45	7
23 - 28	40 - 50	4.0 - 5.0	28 - 35	6
19 - 22	33 - 39	3.3 - 3.9	23 - 27	5 **1)**
15 - 18	26 - 32	2.6 - 3.2	18 - 22	4
11 - 14	19 - 25	1.9 - 2.5	13 - 17	3
4 - 10	7 - 18	0.7 - 1.8	5 - 12	2
<4	<7	<0.7	< 5	1 **2)**

1) Fabrika ayarı.

2) Bu seviyede tuz kullanmayın.

Kullanılan deterjanın türüne bakmaksızın, tuz dolum göstergesini aktif tutmak için uygun su sertliği seviyesini ayarlayın.

Tuz içeren multi tabletler suyu yumuşatmak için yeteri kadar etkili değildir.

7.2 Parlatıcı boş bildirimi

Parlatıcı, tabakların üzerlerinde çizgiler ve lekeler olmaksızın kurutulabilmesini sağlar. Parlatıcı, sıcak durulama aşaması boyunca otomatik olarak serbest bırakılır.

Parlatıcı haznesi boşken, parlatıcı göstergesi, parlatıcının doldurulması için bildirimde bulunarak açılır. Yalnızca multi tabletler kullanıyorsanız ve kurutma sonuçlarından memnunsanız, parlatıcının doldurulması için bildirimi devre dışı bırakabilirsiniz. Ancak, en iyi kurutma performansı için her zaman parlatıcı kullanmanızı öneririz.

Parlatıcı içermeyen standart deterjan veya multi tabletler kullanıyorsanız, parlatıcı doldurma göstergesini etkin halde tutmak için bildirimi etkinleştirin.

7.3 Bitiş sesi

Program tamamlandığında devreye girmesi için sesli ikaz özelliğini etkinleştirebilirsiniz.

Sesli ikaz cihazda bir arıza meydana geldiğinde duyulur. Bu sesli ikazları devre dışı bırakmak mümkün değildir.

7.4 AirDry

AirDry ile daha kurutma olur. Kurutma aşamasında kapak otomatik olarak açılır ve yarı açık kalır.

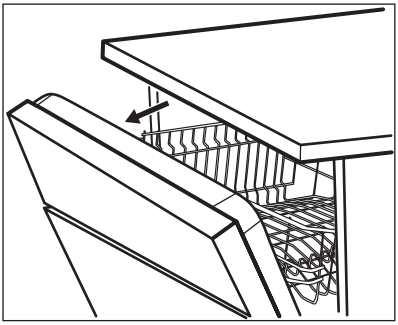

AirDry, Durulama öncesi hariç tüm programları otomatik olarak etkinleştirir.

DİKKAT!
Otomatik olarak açıldıktan sonra makinenin kapağını 2 dakika kapatmayın. Aksi halde makineniz zarar görebilir.

DİKKAT!
Çocukların cihaza erişimi varsa AirDry özelliğinin devre dışı bırakılmasını öneririz. Kapının otomatik olarak açılması tehlikeli olabilir.

7.5 Tuş sesleri

Kumanda paneli üzerindeki düğmeler bastığınızda klik sesi çıkarır. Bu sezi devre dışı bırakabilirsiniz.

7.6 Son seçilen program

En son kullanılan program ve seçeneklerin otomatik seçimini etkinleştirebilirsiniz.

Cihaz devre dışı kalmadan önce tamamlanmış olan son program kaydedilir. Cihaz daha sonra tekrar açıldığında bu program otomatik olarak seçilir.

Son program seçimi devre dışı bırakıldığında ECO varsayılan programdır.

7.7 TimeBeam

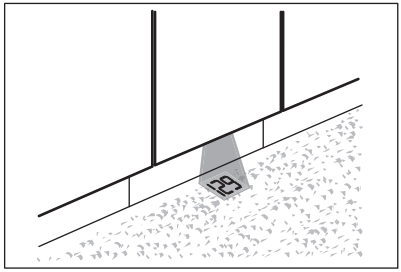

TimeBeam, cihazın kapağının altındaki zemin üzerinde aşağıdaki bilgileri görüntüler:
- Program başladığında program süresi.
- Program bittiğinde **0:00** ve **CLEAN**.
- Gecikmeli başlatma başladığında **DELAY** ve geri sayım süresi.
- Cihaz arızalı olduğunda bir alarm kodu.

AirDry kapağı açtığında, TimeBeam kapalıdır. Çalışan programın kalan süresini kontrol etmek için kontrol paneli ekranına bakın.

7.8 Ayarlama modu

Ayarlama modunda gezinme

MY TIME seçim çubuğunu kullanarak ayarlama modunda gezinebilirsiniz.

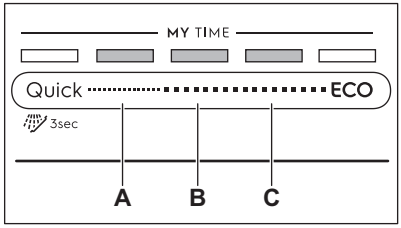

A. **Önceki** tuşu
B. **OK (TAMAM)** tuşu
C. **Sonraki** tuşu

Temel ayarlar arasında değişiklik yapmak ve değerlerini değiştirmek için **Önceki** ve **Sonraki** öğelerini kullanın.

Seçilen ayara girmek ve değer değişikliğini onaylamak için **OK (TAMAM)** öğesini kullanın.

Kullanıcı moduna geçilmesi

Programı başlatmadan önce ayarlama moduna girebilirsiniz. Program çalışırken ayarlama moduna giremezsiniz.

Ayarlama moduna girmek için Quick ve **ECO** tuşlarını aynı anda 3 saniye boyunca basılı tutun.
Önceki, **OK (TAMAM)** ve **Sonraki** ile ilgili ışıklar yanar.

Bir ayarı kaydetme

Cihazın ayarlama modunda olduğundan emin olunuz.

1. İstenilen ayara özel olan ECOMETER öğesinin çubuğunu seçmek için **Önceki** veya **Sonraki** öğelerini kullanın.
   - Seçilmiş ayara ait olan ECOMETER öğesinin çubuğu yanıp söner.
   - Gösterge ekranında geçerli ayar gösterilir.
2. Alt menüye girmek için **OK (TAMAM)** tuşuna basın.
   - Seçilmiş ayara ait olan ECOMETER öğesinin çubuğu açık. Diğer çubuklar kapalı.
   - Mevcut ayar değeri yanıp söner.
3. Değeri değiştirmek için **Önceki** veya **Sonraki** öğesine basın.
4. Ayarı onaylamak için **OK (TAMAM)** tuşuna basın.
   - Yeni ayar kaydedildi.
   - Cihaz temel ayarlara geri döndü.
5. Ayar modundan çıkmak için Quick ve **ECO** öğelerini üç saniye boyunca basılı tutun.

Cihaz program seçimine geri döner.
Bu ayarlar tekrar değiştirilinceye kadar kaydedilecektir.

8. GÜNLÜK KULLANIM

1. Musluğu açın.
2. ⏻ öğesini cihaz açılıncaya kadar basılı tutun.
3. Eğer boşsa, tuz haznesini doldurun.
4. Eğer boşsa, parlatıcı haznesini doldurun.
5. Bulaşıkları, sepetlere yerleştirin.
6. Deterjanı ekleyin.
7. Bir yıkama programı seçinve başlatın.
8. Program tamamlandığında musluğu kapatın.

8.1 Deterjan kullanımı

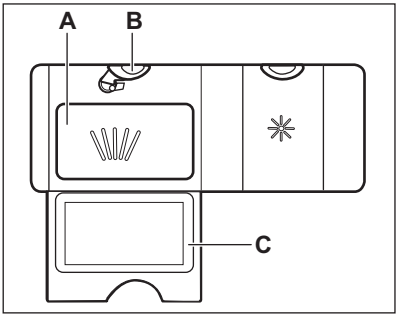

1. Kapağı (**C**) açmak için, kilit açma tuşuna (**B**) basın.
2. Toz veya tablet deterjanı, bölmeye (**A**) koyun.
3. Programın ön yıkama aşaması varsa, cihaz kapağının iç kısmına az miktarda deterjan koyun.
4. Kapağı kapatın. Açma tuş kilidinin yerine oturduğundan emin olun.

8.2 MY TIME seçim çubuğunu kullanarak bir programın seçilmesi ve başlatılması

1. Uygun bir programı seçmek için MY TIME seçim çubuğunun üzerinde parmağınızı kaydırın.
   - Seçilmiş programla ilgili ışık yanıyor.
   - ECOMETER öğesi güncel enerji ve su tüketimini gösterir.
   - Ekranda program süresi gösterilir.
2. İstenirse uygun EXTRAS etkinleştirilebilir.
3. Cihazın kapağını kapatın ve programı başlatın.

8.3 Durulama öncesi programının seçimi ve başlatılması

1. Durulama öncesi öğesini seçmek için, Quick öğesini üç saniye basılı tutun.
   - Düğmeyle ilgili ışık yanıyor.
   - ECOMETER öğesi söner.
   - Ekranda program süresi gösterilir.
2. Cihazın kapağını kapatın ve programı başlatın.

8.4 EXTRAS özelliğinin çalıştırılması

1. MY TIME seçim çubuğunu kullanarak bir program seçin.
2. Başlatmak istediğiniz programın tuşuna basın.
   - Düğmeyle ilgili ışık yanıyor.
   - Ekranda güncellenmiş program süresi gösterilir.
   - ECOMETER öğesi güncel enerji ve su tüketimini gösterir.

Bir program başlatmadan önce istediğiniz seçenekleri etkinleştirmelisiniz.
En son program seçimi etkinleştirilirse, kaydedilen seçenekler programla birlikte otomatik olarak etkinleştirilir.

Bir program çalışırken bu seçeneklerin etkinleştirilmesi ya da devre dışı bırakılması mümkün değildir.

Tüm seçenekler birbiri ile uyumlu değildir.

Seçenekleri etkinleştirme su ve enerji tüketimini ve program süresini etkileyebilir.

8.5 AUTO Sense programının başlatılması

1. AUTO Sense tuşuna basın.
   - Düğmeyle ilgili ışık yanıyor.
   - Gösterge mümkün olan en uzun program süresini gösterir.

MY TIME ve EXTRAS bu programda mevcut değildir.

2. Cihazın kapağını kapatın ve programı başlatın.

Cihaz bulaşığın türünü ve en uygun yıkama döngüsünü algılar. Yıkama döngüsü sırasında sensörler birkaç kez devreye girer ve ilk belirlenen program süresi kısılabilir.

8.6 Bir programın gecikmeli olarak başlatılması

1. Bir program seçin.
2. Gösterge ekranında istediğiniz gecikme süresi (1 ila 24 saat) görünene dek 3h tuşuna arka arkaya basın (1 ila 24 saat).

Düğmeyle ilgili ışık yanıyor.

3. Geri sayımı başlatmak için makinenin kapağını kapatın.

Dakika hatırlatma sırasında gecikme süresini değiştirmek veya program seçimi yapmak mümkün değildir.

Geri sayım sona erdiğinde, program başlar.

8.7 Geri sayım sırasında gecikmeli başlatmanın iptal edilmesi

⏻ tuşunu 3 saniye boyunca basılı tutun. Cihaz program seçimine geri döner.

Gecikmeli başlatmayı iptal ettiğinizde, programı tekrar seçmeniz gerekir.

8.8 Çalışan bir programın iptal edilmesi

⏻ tuşunu 3 saniye boyunca basılı tutun. Cihaz program seçimine geri döner.

Yeni bir program başlatmadan önce deterjan gözünde deterjan bulunduğundan emin olun.

8.9 Makine çalışırken kapağın açılması

Makinenin kapağını bir programın çalışması sırasında açarsanız, makine durur. Bu, enerji tüketimini ve program süresini etkileyebilir. Kapağı kapattığınızda, makine kaldığı yerden çalışmaya devam eder.

Kurutma aşaması sırasında kapak 30 saniyeden daha uzun bir süre açık kalırsa, çalışan program sonlanır. Ancak kapak AirDry fonksiyonu tarafından açılırsa bu durum gerçekleşmez.

8.10 Auto Off fonksiyonu

Cihaz çalışmadığında cihazı kapatan bu fonksiyon enerji tasarrufu sağlar.

Bu fonksiyon otomatik olarak devreye girer:
- Program tamamlandığında.
- Program başlamamışsa 5 dakika sonra devreye girer.

8.11 Program sonu

Program bittiğinde, gösterge ekranında 0:00 gösterilir.

Auto Off fonksiyonu cihazı otomatik olarak kapatır.

Açma/kapama tuşunun dışındaki tüm tuşlar devre dışıdır.

9. İPUÇLARI VE YARARLI BILGILER

9.1 Genel

Aşağıdaki ipuçları, günlük kullanımda en iyi temizleme ve kurutma sonuçlarını elde etmenizi sağlarken çevreyi korumanıza da yardımcı olur.

- Bulaşıklardaki büyük yemek kalıntılarını çöp kutusuna atın.
- Elle ön durulama yapmayın. Çalkalama için gerekirse bir ön yıkamalı program seçin.
- Daima bulaşık sepetindeki tüm alanı kullanın.
- Sepetlerdeki bulaşıkların birbirine temas etmemesine ya da üzerlerini kapatmamalarına dikkat edin. Aksi halde su bulaşıkların tüm noktalarına ulaşamaz.
- Bulaşık makinesi deterjanı, parlatıcı ve tuzunu ayrı ayrı kullanabilir veya multi-tablet kullanabilirsiniz (örn; "Hepsi 1 arada"). Paketteki talimatları uygulayın.
- Bulaşığın cinsine ve kirlilik seviyesine göre bir program seçin. En verimli su ve enerji tüketimi ECO ile mümkün olur.

9.2 Tuz, parlatıcı ve deterjan kullanımı

- Sadece bulaşık makinesi için üretilmiş tuz, parlatıcı ve deterjan kullanın. Diğer ürünler makinenize zarar verebilir.
- Suyu sert ve çok sert olan bölgelerde optimum seviyede temizleme ve kurutma sonuçları elde etmek için, standart deterjan (katkı maddesi içermeyen toz, jel veya tabletler), parlatıcı ve tuzu ayrı ayrı kullanmanızı öneririz.
- Deterjan tabletleri kısa programlarda tamamen çözünmezler. Yemek takımlarının üzerinde deterjan artıklarının kalmaması için, tabletleri uzun programlarla kullanmanızı öneririz.
- Gereğinden fazla deterjan kullanmayın. Deterjan ambalajındaki talimatlara bakın.

9.3 Multi-tablet kullanmayı kesmek istediğinizde yapmanız gerekenler

Deterjan, tuz ve parlatıcıyı ayrı olarak kullanmaya başlamadan önce, aşağıdaki adımları yerine getirin:

1. Su yumuşatıcıyı en yüksek seviyeye getirin.
2. Tuz ve parlatıcı haznelerinin dolu olduğundan emin olun.
3. Quick programını başlatma Deterjan eklemeyin ve sepetlere bir şey yerleştirmeyin.
4. Program tamamlandığında, su yumuşatıcıyı bölgenizdeki su sertliğine göre ayarlayın.
5. Verilen parlatıcı miktarını ayarlayın.

9.4 Bir programı başlatmadan önce

Seçilmiş programı başlatmadan önce şunlara dikkat edin:

- Filtreler temiz olmalıdır ve doğru şekilde yerleştirilmelidir.
- Tuz haznesinin kapağı sıkı olmalıdır.
- Püskürtme kolları tıkanmamış olmalıdır.
- Yeteri kadar tuz ve parlatıcı (multi tablet kullanmadığınız takdirde) olmalıdır.
- Bulaşıklar sepete doğru yerleştirilmelidir.
- Program, bulaşık tipine ve kirlilik derecesine uygun olmalıdır.
- Doğru miktarda deterjan kullanılmalıdır.

9.5 Bulaşıkların sepetlere yerleştirilmesi

- Makineyi sadece bulaşık makinesinde güvenli şekilde yıkanabilir bulaşıkları yıkamak için kullanın.
- Ahşap, boynuz, alüminyum, kalaylı ve bakırdan yapılmış cisimleri cihaza koymayın.
- Su çeken nesneleri (süngerler, toz bezleri) makinenin içine koymayın.
- Tabaklardaki büyük gıda kalıntılarını temizleyin.
- Makinede yıkamadan önce yanık gıdaların bulunduğu kapları suda bırakın.
- İçi boş bulaşıkları (fincanlar, bardaklar ve tavalar) ağızları aşağı gelecek şekilde yerleştirin.
- Bardakların birbirine temas etmediğinden emin olun.
- Hafif bulaşıkları üst sepete koyun. Bulaşıkların kolayca hareket etmediğinden emin olun.
- Çatal-bıçak ve küçük bulaşıkları çatal-bıçak çekmecesine koyun.
- Bir program başlatmadan önce, püskürtme kollarının, herhangi bir yere çarpmadan, rahatça tam bir tur dönebildiğinden emin olun.

9.6 Sepetlerin boşaltılması

1. Yemek takımlarının cihazdan çıkartmadan önce soğumalarını bekleyin. Sıcak parçalar kolayca zarar görebilir.
2. Öncelikle alt sepeti sonra da üst sepeti boşaltın.

Program tamamlandıktan sonra cihazın iç yüzeylerinde hala su kalmış olabilir.

10. BAKIM VE TEMIZLIK

UYARI!
Machine Care programını başlatmanın dışındaki herhangi bir bakım işleminden önce, cihazı devre dışı bırakın ve elektrik fişini çıkarın.

Kirli filtreler ve tıkalı püskürtme kolları yıkamadan alınacak sonucu kötüleştirir. Düzenli olarak kontrol yapın ve gerekirse bunları temizleyin.

10.1 Machine Care

Machine Care cihazın iç kısmını en iyi şekilde temizlemek için tasarlanmış bir programdır. Kireç ve yağ kalıntılarını söker.

Cihaz temizlik ihtiyacını algıladığında gösterge, yanar. Cihazın iç temizliğini yapmak için Machine Care programını başlatın.

Machine Care programının başlatılması

Machine Care programını başlatmadan önce filtreleri püskürtme kollarını temizleyin.

1. Özellikle bulaşık makineleri için geliştirilmiş olan kireç sökücü ve temizlik maddelerini kullanın. Paketteki talimatları uygulayın. Sepetlere bulaşık koymayınız.
2. ve AUTO Sense tuşlarını aynı anda 3 saniye boyunca basılı tutun.

ve göstergeleri yanıp sönüyor.Ekranda program süresi gösterilir.

3. Cihazın kapağını kapatın ve programı başlatın.

Program tamamlandığında gösterge kapanır.

10.2 İç temizlik

- Makine, kapının lastik contası dahil, nemli yumuşak bir bez kullanarak dikkatli bir şekilde temizleyin.
- Aşındırıcı ürünler, aşındırıcı temizleme bezleri, keskin aletler, güçlü kimyasallar, kazıyıcı veya çözücü kullanmayın.
- Cihazınızın performansını korumak için, özellikle ayda en az bir kez bulaşık makineleri için tasarlanmış bir temizlik ürünü kullanın. Ürünün ambalajının üzerindeki talimatlara dikkatli bir şekilde uyun.
- En iyi yıkama sonuçları için Machine Care programını başlatın.

10.3 Dış temizlik

- Cihazı yumuşak, nemli bir bezle temizleyin.
- Sadece nötr deterjanlar kullanın.
- Aşındırıcı ürünleri, aşındırıcı temizleme bezlerini veya çözücüleri kullanmayın.

10.4 Filtrelerin temizlenmesi

Filtre sistemi 3 parçadan oluşur.

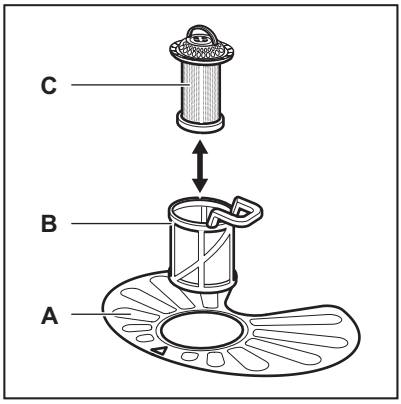

1. Filtreyi (**B**) saatin tersi yönde çevirip çıkarın.

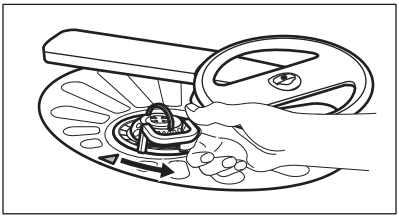

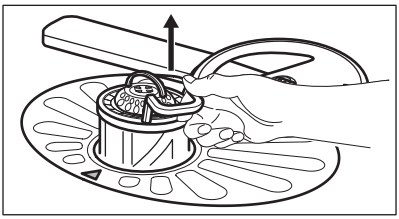

2. (**C**) filtresini (**B**) filtresinden çıkarın.
3. Yassı filtreyi (**A**) çıkarın.

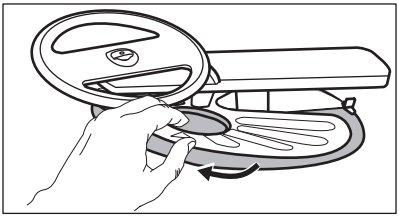

4. Filtreleri yıkayın.

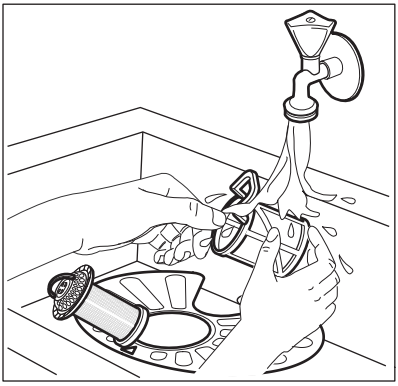

5. Haznenin içinde veya kenarlarında yiyecek veya kir kalıntısı olmadığından emin olun.
6. Yassı filtreyi (**A**) yerine takın. Filtrenin 2 kılavuzun altına düzgün şekilde yerleştirildiğinden emin olun.

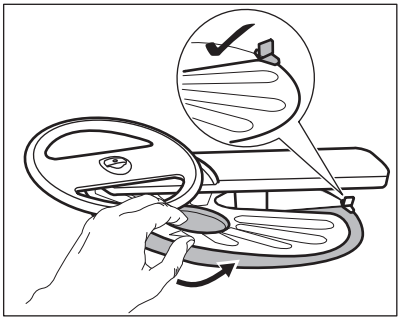

7. (**B**) ve (**C**) filtrelerini yerine takın.
8. Filtreyi (**B**) yassı filtrenin (**A**) içine geri takın. Kilitlenene kadar saat yönünde çevirin.

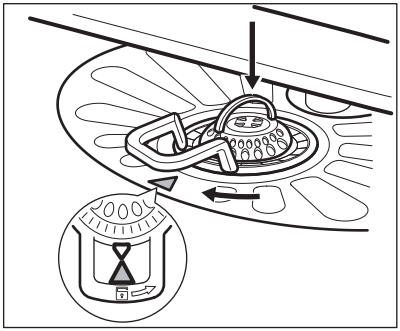

DİKKAT!
Filtrelerin yanlış konumlanması, tatmin edici olmayan yıkama sonuçlarına ve cihazın zarar görmesine neden olabilir.

10.5 Alt püskürtme kolunun temizlenmesi

Kirlerin delikleri tıkamasını önlemek amacıyla alt püskürtme kolunu düzenli olarak temizlemenizi tavsiye ederiz.

Tıkanmış delikler tatmin edici olmayan yıkama sonuçlarına neden olur.

1. Alt püskürtme kolunu çıkarmak için yukarı doğru çekin.

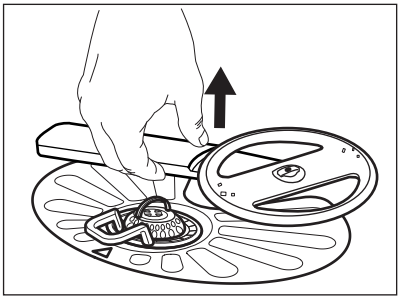

2. Püskürtme kolunu akan su altında yıkayın. Deliklerdeki kirleri temizlemek için ince uçlu bir parça (örn; kürdan) kullanın.

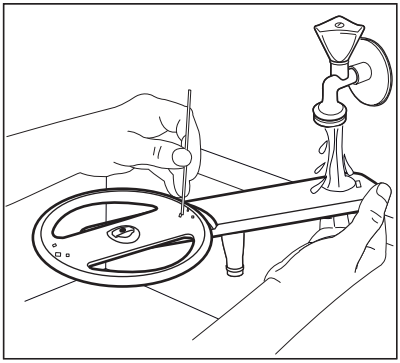

3. Püskürtme kolunu geri takmak için aşağı doğru bastırın.

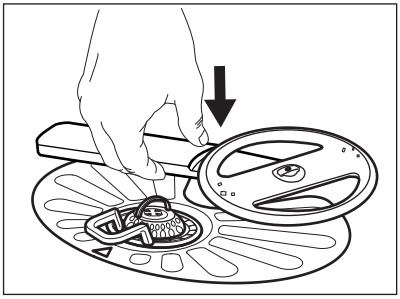

10.6 Tavan püskürtme kolunun temizlenmesi

Kirlerin delikleri tıkamasını önlemek amacıyla tavan püskürtme kolunu düzenli olarak temizlemenizi tavsiye ederiz. Tıkanmış delikler tatmin edici olmayan yıkama sonuçlarına neden olur.

Tavan püskürtme kolu cihazın tavanındadır. Püskürtme kolu (**C**), çıkış tüpüne (**A**) montaj unsuru (**B**) ile takılmıştır.

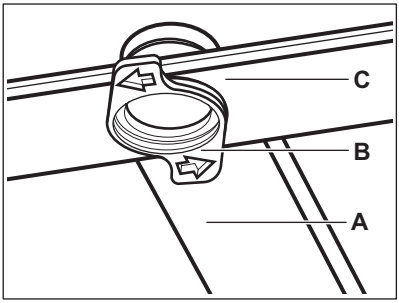

1. Sofra takımı durdurucuları raylarının yanındaki durdurucuları açın ve çekmeceyi çekin.

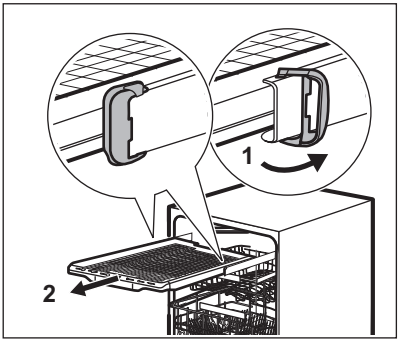

2. Püskürtme koluna daha kolayca ulaşabilmek için üst sepeti en alçak noktaya yerleştirin.
3. Püskürtme kolunu (**C**) çıkış tüpünden (**A**) ayırmak için montaj unsurunu (**B**) saat yönünün tersine çevirin ve püskürtme kolunu aşağı çekin.
4. Püskürtme kolunu akan su altında yıkayın. Deliklerden toprak parçacıklarını çıkarmak için kürdan gibi ince bir sivri uçlu alet kullanın. İçindeki parçacıkları temizlemek için deliklerden su akıtın.

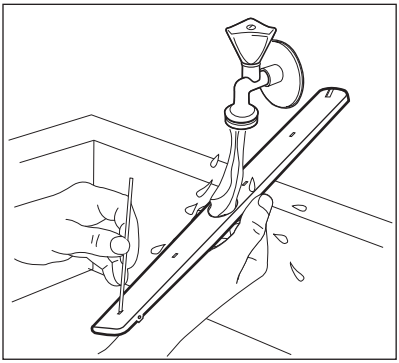

5. Püskürtme kolunu (**C**) geri monte etmek için montaj unsurunu (**B**) püskürtme koluna yerleştirin ve saat yönünde döndürerek çıkış tüpüne (**A**) sabitleyin. Montaj parçasının yerine oturmasına dikkat edin.
6. Sofra takımı çekmecesini raylarına yerleştirin ve durdurucuları kilitleyin.

11. SORUN GIDERME

UYARI!
Makinenin hatalı şekilde onarımı kullanıcının güvenliği açısından risk teşkil eder. Her tür tamir işlemi kalifiye personel tarafından yapılmalıdır.

Oluşan sorunların büyük bir kısmı, Yetkili Servis Merkezi ile iletişime geçmeye gerek kalmadan çözülebilir.

Olası sorunlara ilişkin bilgiler için aşağıdaki tabloya bakınız.

Bazı arızalarda, gösterge ekranında bir alarm kodu gösterilir.

Sorun ve alarm kodu	Olası sebep ve çözümü
Makine çalışmıyor.	• Elektrik fişinin prize takılı olduğundan emin olun. • Sigorta kutusundaki sigortaların doğru çalıştığına emin olun.
Program başlamıyor.	• Makinenin kapağının kapalı olduğundan emin olun. • Gecikmeli başlatma ayarlanmış ise ayarı iptal edin ya da geri sayımın bitmesini bekleyin. • Makine, su yumuşatıcısının içindeki reçineyi yeniden doldurur. Prosedürün süresi, yaklaşık 5 dakikadır.
Makine su almıyor. Gösterge ekranında i10 veya i11 çıkıyor.	• Musluğun açık olduğundan emin olun. • Su giriş tazyikinin çok düşük olmadığından emin olun. Bu bilgi için yerel su idarenizi arayın. • Musluğun tıkalı olmadığından emin olun. • Giriş hortumundaki filtrenin tıkalı olmadığından emin olun. • Giriş hortumunda bükülme olmadığından emin olun.

Sorun ve alarm kodu	Olası sebep ve çözümü
Makine suyu boşaltmıyorsa. Ekranda i20 gösterilir.	• Giderin tıkalı olmadığından emin olun. • Tahliye hortumundaki filtrenin tıkanmadığından emin olun. • İç filtre sisteminin tıkalı olmadığından emin olun. • Tahliye hortumunda bükülmeler olmadığından emin olun.
Su basması önleme sistemi çalışıyor. Ekranda i30 gösterilir.	• Su musluğunu kapatın ve Yetkili Servisi arayın.
Makine çalışma esnasında birçok kez durur ve çalışır.	• Bu, normal bir durumdur. Bu çalışma sistemi daha yüksek yıkama performansı ve enerji tasarrufu sağlar.
Program çok uzun sürüyor.	• Gecikmeli başlatma seçeneği ayarlanmış ise ayarı iptal edin ya da geri sayımın bitmesini bekleyin. • Seçeneklerin etkinleştirilmesi program süresini uzatabilir.
Ekranda gösterilen kalan süre artar ve program süresi sona doğru uzar.	• Bu, bir arıza değildir. Makine sorunsuz çalışıyor.
Makine kapağında küçük bir sızıntı var.	• Makine dengede değil. Ayarlanabilir ayakları (varsa) gevşetin veya sıkın. • Makinenin kapağı kasadaki yuvasına tam oturmadan kapanıyor. Arka ayağı (varsa) ayarlayın.
Makinenin kapağı zor kapanıyor.	• Makine dengede değil. Ayarlanabilir ayakları (varsa) gevşetin veya sıkın. • Bulaşıklar sepetten taşıyor olabilir.
Makineden tıkırtı veya çarpma sesleri geliyor.	• Bulaşıklar, sepetlere düzgün şekilde yerleştirilmemiştir. Sepet doldurma broşürüne bakın. • Püskürtme kollarının bir yere çarpmadan tam tur döndüğünden emin olun.
Makine, sigortayı attırıyor.	• Evinizde tek bir sigortaya bağlı olan cihazların hepsine aynı anda yeterli amper tedarik edilemiyordur. Priz amperini ve metre kapasitesini kontrol edin ya da aynı anda çalıştırılmış cihazlardan birini veya birkaçını kapatın. • Makinede elektriksel bir arıza vardır. Yetkili Servis Merkezini arayın.

Makineyi kontrol ettikten sonra kapatıp, açın. Sorun tekrarlanırsa Yetkili Servis Merkezi ile iletişime geçin.

Tabloda belirtilmeyen alarm kodları için Yetkili Servis Merkezi ile iletişime geçin.

11.1 Yıkama ve kurutma sonuçları tatmin edici değil

Sorun	Olası sebep ve çözümü
Kötü yıkama sonuçları.	• **"Günlük kullanım"**, **"İpuçları ve yararlı bilgiler"** bölümlerine ve sepet yerleştirme broşürüne bakın. • Daha yoğun yıkama programları kullanın. • Seçilmiş programda daha iyi yıkama sonuçları almak için ExtraPower seçeneğini etkinleştirin. • Püskürtme kollarındaki delikleri ve filtreyi temizleyin. **"Bakım ve Temizlik"** bölümüne bakın.
Kötü kurutma sonuçları.	• Bulaşıklar yıkandıktan sonra çok uzun bir süre kapağı kapalı makinenin içinde kaldı. Kapağın otomatik olarak açılması ve kurutma performansını artırmak için AirDry öğesini etkinleştirin. • Parlatıcı yok veya parlatıcı miktarı yeterli değil. Parlatıcı gözünü doldurun veya parlatıcı seviyesini artırın. • Sebebi parlatıcı kalitesi olabilir. • Multi tabletlerle birlikte kullanıldığı durumlarda bile her zaman parlatıcı kullanmanızı öneririz. • Plastik parçaların havlu ile ilaveten kurulanması gerekebilir. • Programda kurutma aşaması yoktur. **"Programlar genel açıklamalar"** bölümüne bakın.
Bardak ve tabaklarda beyazımsı çizikler ve lekeler ya da mavimsi katmanlar var.	• Verilen parlatıcı miktarı çok fazladır. Parlatıcı seviye ayarını daha düşük konuma getirin. • Deterjan miktarı çok fazladır.
Bardak ve tabakların üzerinde lekeler ve kurumuş su damlacıkları var.	• Parlatıcı ayar seviyesi çok düşüktür. Parlatıcı miktarı seviyesini daha yüksek bir konuma ayarlayın. • Sebebi parlatıcı kalitesi olabilir.
Makinenin iç kısmı ıslak.	• Bu makinenin bir kusuru değildir. Nemli hava makinenin duvarlarında yoğunlaşır.
Yıkama esnasında anormal köpük.	• Özellikle bulaşık makineleri için üretilmiş deterjanları kullanın. • Parlatıcı gözünde sızıntı var. Yetkili Servis Merkezini arayın.
Çatal-bıçaklar üzerinde pas izleri.	• Yıkama için kullanılan su çok fazla tuz içeriyordur. **"Su yumuşatıcısı"** bölümüne bakın. • Gümüş ve paslanmaz çelik çatal-bıçaklar birlikte yerleştirilmiştir. Gümüş ve paslanmaz çelik parçaları birbirlerine yakın yerleştirmeyin.
Program sonunda deterjan gözünde deterjan kalıntıları var.	• Deterjan tableti bölmeye sıkışmış ise yıkama suyu deterjanı bulunduğu yerden çıkaramamış olabilir. • Su, bölmeye yapışmış ve sıkışmış olan deterjanı çıkaramayabilir. Püskürtme kollarının tıkalı veya önlerinin kapalı olmadığından emin olun. • Sepetin içinde bulunan parçaların deterjan gözü kapağının açılmasını engellemediğinden emin olun.

Sorun	Olası sebep ve çözümü
Makinenin içinde koku mevcut.	• **"İç temizlik"** bölümüne bakın. • Machine Care programını bulaşık makineleri için tasarlanmış bir temizlik ürünü veya kireç çözücü ile başlatın.
Bulaşıklar, iç hazne ve kapağın içinde kireç kalıntıları var.	• Tuz seviye ayarı düşük, tuz doldurma uyarı göstergesini kontrol edin. • Tuz haznesinin kapağı gevşek bırakılmıştır. • Musluk suyunuz çok sert. **"Su yumuşatıcısı"** bölümüne bakın. • Çok fonksiyonlu tablet kullanıldığında bile tuz kullanın ve su yumuşatıcısının yenilenmesini ayarlayın. **"Su yumuşatıcısı"** bölümüne bakın. • Machine Care programını bulaşık makineleri için tasarlanmış bir temizlik ürünü ile başlatın. • Kireç kalıntısı tortusu kalırsa, cihazı, özellikle bunun için uygun olan cihaz temizleyicileriyle temizleyin. • Başka bir deterjan deneyin. • Deterjan üreticisiyle iletişime geçin.
Mat, soluk veya çizikli hale gelen bulaşıklar.	• Sadece bulaşık makinesine uygun bulaşıkların yıkandığından emin olun. • Sepeti dikkatli bir şekilde doldurun ve boşaltın. Sepet doldurma broşürüne bakın. • Hassas bulaşıkları üst sepete koyun. • Cam ve hassas parçaların özel bakımı için GlassCare özelliğini etkinleştirin.

Olası diğer sebepler için **"İlk kullanımdan önce"**, **"Günlük kullanım"** veya **"İpuçları ve yararlı bilgiler"** bölümlerine bakın.

12. ÜRÜN BILGI SAYFASI

Ticari Marka	Electrolux
Model	EEM48321L 911536443
Nominal kapasite (standart yer ayarları)	14
Enerji verimlilik sınıfı	A+++
Yıllık kWsaat olarak enerji tüketimi, soğuk su dolumunda ve düşük güç tüketimi modlarında 280 standart temizleme döngüsü üzerinden hesaplanır. Gerçek enerji tüketimi, cihazın kullanış şekline bağlıdır.	237
Standart temizleme döngüsü enerji tüketimi (kWsaat)	0.832

Kapalı modda güç tüketimi (W)	0.50
Açık bırakma modunda güç tüketimi (W)	5.0
Yıllık litre olarak su tüketimi, 280 standart temizleme döngüsü üzerinden hesaplanır. Gerçek su tüketimi, cihazın kullanış şekline bağlıdır	2940
Kurutma verimlilik sınıfı G (en az verimli) ile A (en verimli) arası bir ölçekte	A
"Standart program" etikette ve fişte belirtilen standart temizleme döngüsüdür. Bu program, normal kirli bulaşıkları temizlemek için kullanılır ve enerji ve su tüketimi açısından en verimli olan programdır. "Eko" programı olarak belirtilmiştir.	ECO
Standart temizlik döngüsü program süresi (dak.)	240
Açık bırakma modunda süre (dakika olarak)	1
Ses gücü seviyesi (db(A) re 1pW)	44
Ankastre cihaz E/H	Evet

13. EK TEKNIK BILGILER

Ölçüler	Genişlik / yükseklik / derinlik (mm)	596 / 818 - 898 / 550
Elektrik bağlantısı 1)	Voltaj (V)	220 - 240
	Frekans (Hz)	50
Su girişi basıncı	Min. / maks. bar (MPa)	0.5 (0.05) / 8 (0.8)
Su beslemesi	Soğuk su veya sıcak su2)	maks. 60°C

1) Diğer değerler için bilgi etiketine bakın.

2) Sıcak su, alternatif enerji kaynaklarından (örn. güneş panelleri) geliyorsa, enerji tüketimini azaltmak için sıcak su kaynağını kullanın.

14. TÜKETICININ SEÇIMLIK HAKLARI

1. Malın ayıplı olduğunun anlaşılması durumunda tüketici;
   a. Satılanı geri vermeye hazır olduğunu bildirerek sözleşmeden dönme,
   b. Satılanı alıkoyup ayıp oranında satış bedelinden indirim isteme,
   c. Aşırı bir masraf gerektirmediği takdirde, bütün masrafları satıcıya ait olmak üzere satılanın ücretsiz onarılmasını isteme,
   d. İmkân varsa, satılanın ayıpsız bir misli ile değiştirilmesini isteme, seçimlik haklarından birini kullanabilir. Satıcı, tüketicinin tercih ettiği bu talebi yerine getirmekle yükümlüdür.
2. Ücretsiz onarım veya malın ayıpsız misli ile değiştirilmesi hakları üretici veya ithalatçıya karşı da kullanılabilir. Bu fıkradaki hakların yerine getirilmesi konusunda satıcı, üretici ve ithalatçı müteselsilen sorumludur.

Üretici veya ithalatçı, malın kendisi tarafından piyasaya sürülmesinden sonra ayıbın doğduğunu ispat ettiği takdirde sorumlu tutulmaz.

3. Ücretsiz onarım veya malın ayıpsız misli ile değiştirilmesinin satıcı için orantısız güçlükleri beraberinde getirecek olması hâlinde tüketici, sözleşmeden dönme veya ayıp oranında bedelden indirim haklarından birini kullanabilir. Orantısızlığın tayininde malın ayıpsız değeri, ayıbın önemi ve diğer seçimlik haklara başvurmanın tüketici açısından sorun teşkil edip etmeyeceği gibi hususlar dikkate alınır.
4. Ücretsiz onarım veya malın ayıpsız misli ile değiştirilmesi haklarından birinin seçilmesi durumunda bu talebin satıcıya, üreticiye veya ithalatçıya yöneltilmesinden itibaren azami otuz iş günü, konut ve tatil amaçlı taşınmazlarda ise altmış iş günü içinde yerine getirilmesi zorunludur. Ancak, bu Kanunun 58 inci maddesi uyarınca çıkarılan yönetmelik eki listede yer alan mallara ilişkin, tüketicinin ücretsiz onarım talebi, yönetmelikte belirlenen azami tamir süresi içinde yerine getirilir. Aksi hâlde tüketici diğer seçimlik haklarını kullanmakta serbesttir.
5. Tüketicinin sözleşmeden dönme veya ayıp oranında bedelden indirim hakkını seçtiği durumlarda, ödemiş olduğu bedelin tümü veya bedelden yapılan indirim tutarı derhâl tüketiciye iade edilir.
6. Seçimlik hakların kullanılması nedeniyle ortaya çıkan tüm masraflar, tüketicinin seçtiği hakkı yerine getiren tarafça karşılanır. Tüketici bu seçimlik haklarından biri ile birlikte 11/1/2011 tarihli ve 6098 sayılı Türk Borçlar Kanunu hükümleri uyarınca tazminat da talep edebilir.

Tüketici, garantiden doğan haklarının kullanılması ile ilgili olarak çıkabilecek uyuşmazlıklarda yerleşim yerinin bulunduğu veya tüketici işleminin yapıldığı yerdeki Tüketici Hakem Heyetine veya Tüketici Mahkemesine başvurabilir.

15. ÇEVREYLE İLGILI BILGILER

Şu sembole sahip malzemeler geri dönüştürülebilir ♺. Ambalajı geri dönüşüm için uygun konteynerlere koyun. Elektrikli ve elektronik cihaz atıklarının geri dönüşümüne ve çevre ve insan sağlığının korunmasına yardımcı olun. Ev atığı sembolü 🗑 bulunan cihazları atmayın. Ürünü yerel geri dönüşüm tesislerinize gönderin ya da belediye ile irtibata geçin.

AEEE Yönetmeliğine Uygundur.

www.electrolux.com/shop



156936370-A-292019

CE